werzalit®
since 1923.

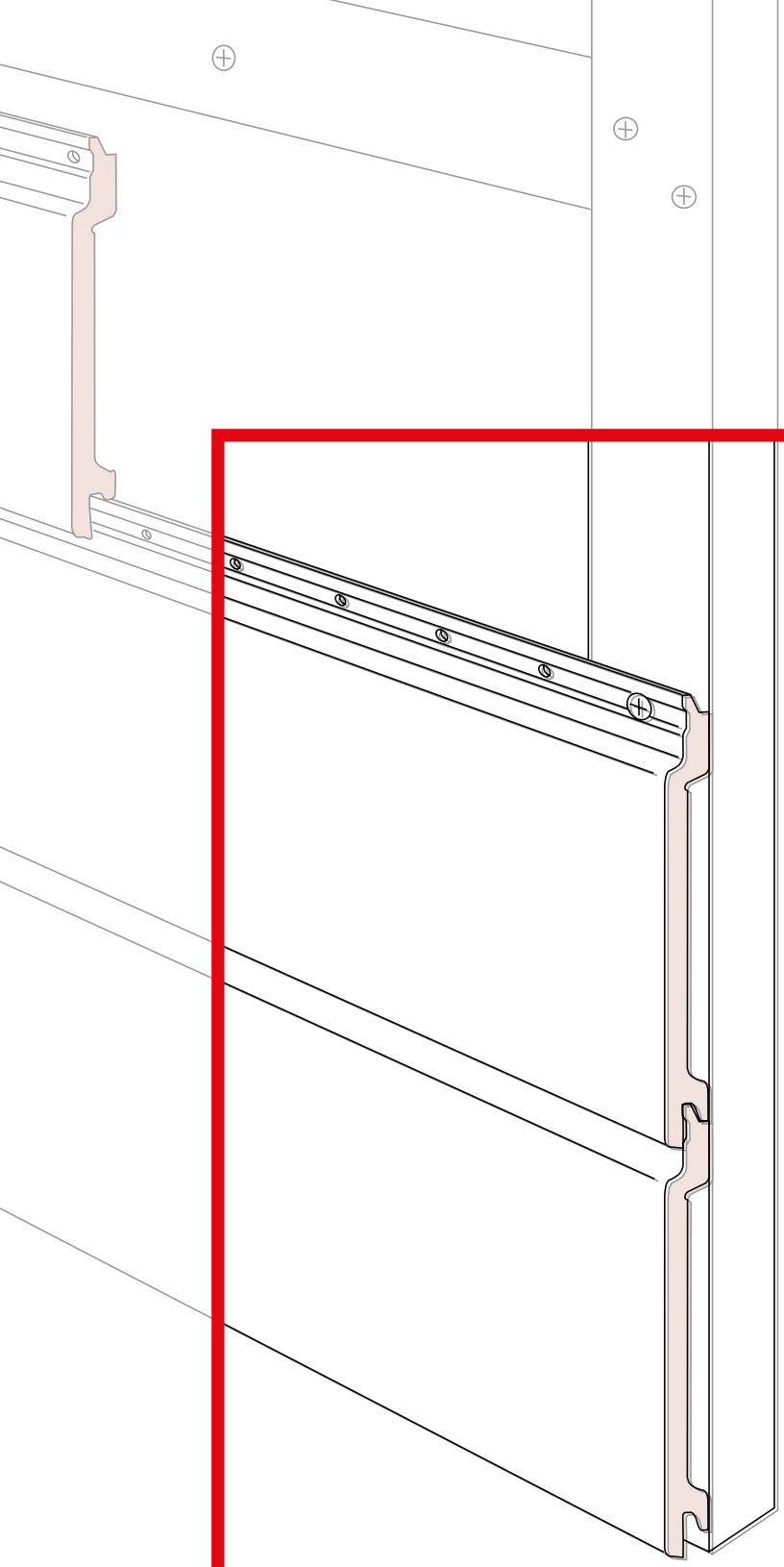

Profils de façade selekta
Notice de pose et d'entretien

Aucune garantie en cas de non respect !

Version 02. 2024

www.werzalit.com

Un design convaincant

Les profilés de façade selekta offrent des possibilités de conception presque illimitées. Les profilés peuvent être posés horizontalement, verticalement, en diagonale et comme coffrage à clin classique, ou avec un joint ouvert. Facile à travailler, le montage est simple, rapide et offre une flexibilité maximale.

Des couleurs impressionnantes

Avec un aspect bois naturel ou des surfaces unies, le choix de couleurs et de décors modernes vous permet de mettre l'accent sur l'aménagement individuel de votre façade.

Une conclusion parfaite

Grâce à la vaste gamme de profilés en aluminium pour les angles, les profilés de raccordement et de pose, etc., vous pouvez réaliser des raccords muraux propres, des angles extérieurs et intérieurs, des raccords de portes, de fenêtres et de toitures, et bien plus encore.

Une beauté durable

Grâce à des matériaux et des surfaces innovants, WERZALIT propose des façades d'une beauté durable, pour une longévité maximale et un entretien réduit. Tous les matériaux sont résistants à l'humidité, à la chaleur, aux contraintes mécaniques, aux champignons et aux insectes - l'idéal pour une utilisation en extérieur.

Résistant au vent et aux intempéries

Les matériaux WERZALIT résistent à des tests très exigeants, comme les tests de gonflement. Dans des chambres climatiques spéciales, le matériau est soumis aux influences les plus diverses et à des variations climatiques comprises entre -30 °C et +70 °C. Le matériau est ensuite soumis à un traitement de surface. Sur les champs d'essai de WERZALIT, des façades tests défient le vent et les intempéries depuis 30 ans. Les profilés WERZALIT sont même testés pour leur résistance aux tremblements de terre.

Type de pose horizontale

Type de pose verticale

Type de pose en diagonale

Angle extérieur

Coffrage à clin

Une technologie qui dure

Deux systèmes éprouvés depuis des décennies ont pu être réunis dans le profil de façade selekta REFINE. Cette grande expérience inspire confiance et garantit la longévité.

Rapide & flexible

La facilité d'usinage des profilés de façade et la simplicité du montage grâce au système éprouvé de rainures et de languettes permettent d'économiser un temps précieux et de l'argent. les profilés de façade selekta se prêtent aussi parfaitement à la combinaison avec d'autres systèmes de façade.

Protection & environnement

Les façades selekta REFINE protègent durablement votre construction. Le maître d'ouvrage et notre environnement profitent de la longue durée de vie et de la surface pratiquement sans entretien.

Durabilité

Les profilés de façade selekta REFINE et les panneaux de façade WERZALIT square sont presque exclusivement composés de matériaux renouvelables.

Unique et intemporel

Les décors sont intemporels et confèrent à votre construction une esthétique incomparable. Outre les couleurs standard, presque toutes les teintes RAL sont disponibles sur demande pour les profilés selekta al (aluminium).

La façade climatique WERZALIT

En tant que façade rapportée et ventilée par l'arrière, selekta REFINE protège durablement le bâtiment contre les intempéries et le bruit. L'isolation thermique et le revêtement de façade sont séparés l'un de l'autre par la sous-construction, l'espace de ventilation se trouvant entre les deux.
L'humidité de construction et d'utilisation est évacuée et la façade est ainsi maintenue au sec, ce qui garantit une longue durée de vie. Les façades rapportées ventilées conviennent aux types de bâtiments les plus divers, qu'il s'agisse de bureaux, de bâtiments commerciaux, de maisons individuelles ou d'immeubles collectifs.
Adapté au bâtiment, selekta REFINE offre des possibilités de conception presque illimitées pour des façades modernes et visuellement attrayantes.

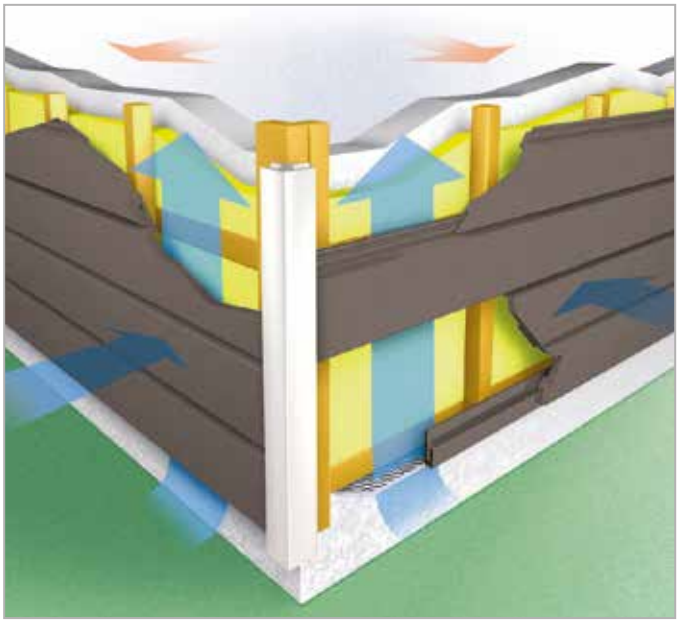

Nous nous réservons le droit de modifier les dimensions et la construction pour des raisons de progrès technique.

Description du produit - Écologie - Données techniques

Les profilés de façade selekta de WERZALIT sont disponibles en deux types d'exécution.

a) **selekta REFINE** - avec un matériau à hauteà haute densité Noyau en bois aggloméré de bois recyclé et couche de finition décorative indissociable, résistante aux UV et aux intempéries.

Le noyau en bois aggloméré, fabriqué selon le procédé éprouvé de WERZALIT comme pièce moulée à haute densité, est composé de bois préparé. Le bois utilisé pour la fabrication des profilés de façade est certifié PEFC et provient exclusivement de forêts régionales allemandes gérées de manière durable. Le bois recyclé n'est pas du tout utilisé. Nous n'utilisons pas de produit de traitement du bois. Les profilés de façade selekta REFINE sont conformes au règlement REACH 1907/2006 concernant l'enregistrement, l'autorisation, la restriction et l'évaluation des substances chimiques, ainsi qu'au règlement européen 528/2012 concernant la mise à disposition sur le marché et l'utilisation des produits biocides.

L'élimination des chutes et des déchets de rénovation peut se faire sans problème en tant que vieux bois dans le centre de recyclage le plus proche. Il est fortement déconseillé de le brûler dans des cheminées ou des barbecues.

b) **selekta al** - Aluminium extrudé, surface résistante aux UV et aux intempéries revêtue par poudre.

Les profilés de façade selekta al sont en aluminiumalliage EN AW 6063 | Al Mg0,7Si(A). Les surfaces sont recouvertes soit d'une poudre universelle, soit d'un décor (décor imitation bois).

Profil de façade selekta REFINE

Données techniques	selekta REFINE	selekta al	Prescription d'essai
Densité	0,08 - 0,95 kg/dm³	2,7 kg/dm³	EN 323
Résistance à la flexion	40 - 45 N/mm²		EN 310 / EN 438
Gonflement après un stockage dans l´eau à 20 °C après 2 h après 24 h	0,3 – 0,6 % 5,0 – 8,0 %		EN 317 EN 317
Résistance à la température en cas de charge continue en cas de charge courte	-50 à +70 °C +120 °C		
Réaction au feu	Euroclass D-s2;d0	Euroclasse A2-s1;d0	DIN 4102-1 DIN EN 13501-1
Variation de longueur due à l'exposition à l'humidité/la chaleur [2)]	1-3 mm/m	1-2 mm/m	
Conductivité thermique λ	0,20W/m-K	280W/m-K	DIN 52612
Perméabilité à la vapeur d'eau épaisseur de la couche d'air équivalente à la diffusion	5-15 m	0 m	DIN 52 615
Dureté de la rayure	3 - 5,5 m	0 m	EN 438
Résistance à la lumière	Niveau 8 U	Niveau 8 U	EN ISO 105-B02
Résistance aux produits chimiques	résistance limitée		EN 438

Indications générales - Dimensions des profilés - Détermination des besoins - Directives

Domaine d'application - Le domaine d'application de ces instructions de montage comprend toutes les variantes de montage de revêtements de façade, y compris les sous-faces.

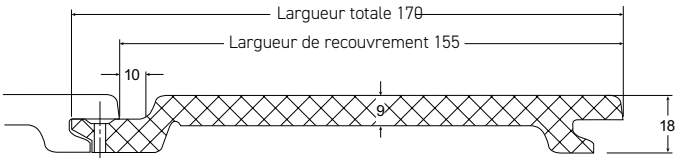

Profil de façade selekta REFINE

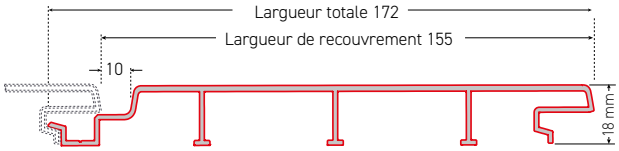

Profilé de façade selekta al (aluminium)

Détermination des besoins (valeurs de calcul sans chutes)

Profilé de façade	Largeur du pont	Longueurs standard	Besoin/m² Profilé de façade	Besoin/m² pour une distance de fixation max. = 625 mm
selekta REFINE	155 mm	au moins. 5400 mm	6,45 m lin.	10,3 pièces Vis de façade 3,5 x 30, acier inoxydable A2
selekta al (aluminium)	155 mm	au moins. 5400 mm	6,45 m lin.	10,3 pièces Vis autoforeuse 3,9 x 16, acier inoxydable A2

Attention : selekta REFINE et selekta al (aluminium) sont livrés en découpe brute et doivent être découpés par le client.

Longueurs de pose en cas de pose horizontale :
Lors de la pose des profilés de façade selekta, veiller à respecter les joints de dilatation correspondants.

Ossature pour les revêtements de façade :
Lors de la planification de la sous-construction, il faut, selon la norme DIN EN 1991-1-4, il faut tenir compte de la force accrue du vent dans les zones périphériques des murs du bâtiment. Dans ces zones, l'entraxe de fixation des profilés de façade WERZALIT doit être réduite à 300 mm maximum ; des lattes de support supplémentaires doivent être prévues en conséquence. Les prescriptions de la norme ne peuvent être appliquées ici que par analogie sont présentées de manière simplifiée et à titre de règle générale. Des indications précises à ce sujet doivent être tirées de la norme DIN EN 1991-1-4. Les dimensions du bâtiment sont bien entendu déterminantes pour la détermination de la zone A avec une force du vent accrue (coefficients de pression extérieure).

Exemple :

Côté vent	e = 15 m
Page de vêtements	d = 8 m
Zone avec une charge d'aspiration accrue	A = e/5 = 3 m
Espacement des lattes dans la zone A	max. 300 mm
"Zone normale"	B = d-e/5 = 5 m
Espacement des lattes dans la zone B	max. 625 mm

S'il y a 2 directions de vent principales opposées (par ex. ouest/est) , il faut bien sûr appliquer la zone A également pour l'autre côté du mur de revêtement. Dans notre exemple, la zone B n'aurait alors plus que 2 m de large.

Protection contre l'incendie
Les profilés de façade sont des matériaux de construction qui, en ce qui concerne leur comportement au feu, doivent satisfaire aux exigences des réglementations régionales en matière de construction (LBO). Pour les bâtiments d'une hauteur inférieure à 22 m, on peut généralement utiliser des revêtements de façade difficilement inflammables de la classe de matériaux B1 ou des revêtements de façade Euroclass D-s2;d0. Vous obtiendrez des informations plus précises auprès de l'autorité compétente en matière de construction ou de protection contre les incendies.

Plan d'ensemble

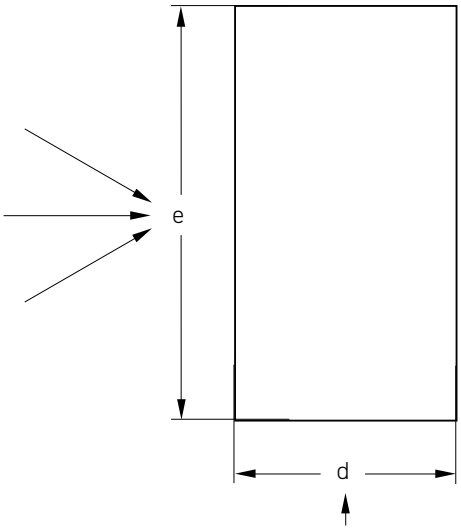

Vue A
(page de vêtements)

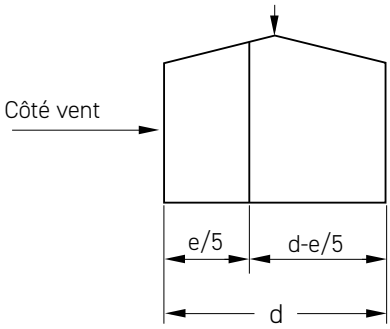

Nous nous réservons le droit de modifier les dimensions et la construction pour des raisons de progrès technique.

Pose horizontale selekta REFINE

A : Sous-construction

1 : Profil de façade selekta
2 : Vis pour façade 3,5 x 30, acier inoxydable A2
3 : Latte de support 30 x 50 mm, distance max. 625 mm
4 : Assemblage avec 2 vis 4 x 60, Acier inoxydable A2
5 : Contre-lattes d'au moins 40 x 60 mm
6 : Cheville avec vis agréé pour la construction
7 : Couche d'isolation à deux couches, résistante à la pression

B-C : Coupes

1 : Profil de façade selekta
2 : La section de ventilation arrière ne doit pas être rétréci des lattes ou autres périodiquement

Les ouvertures d'aération et de ventilation doivent en continu min. 20 mm.

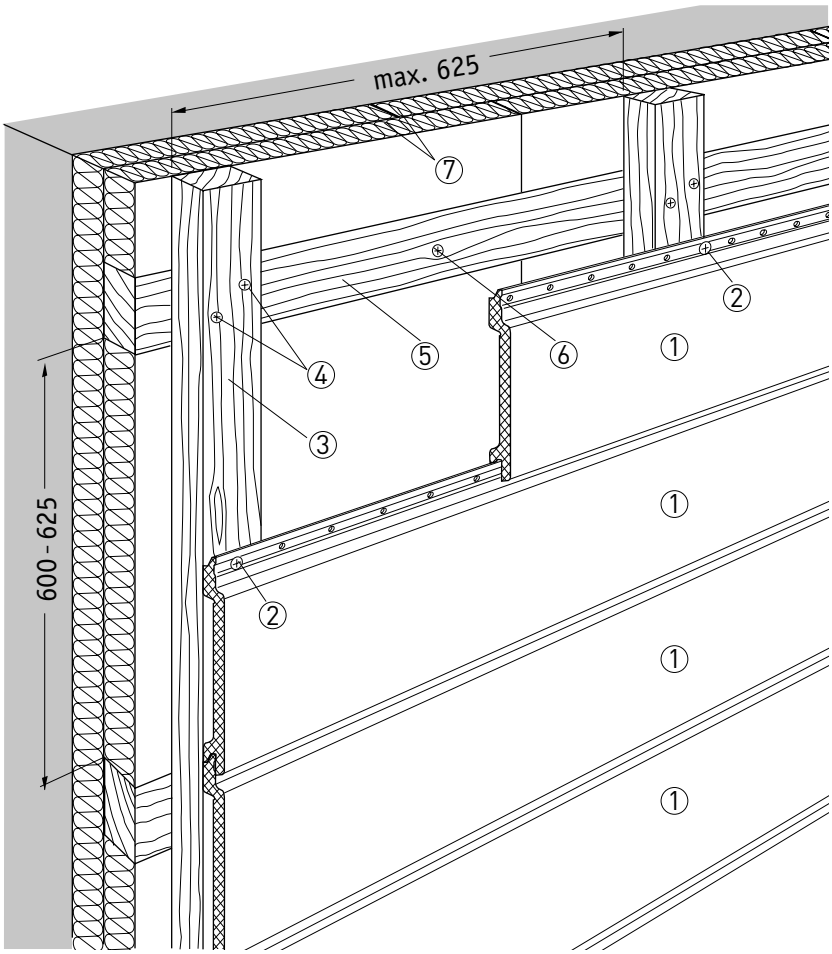

Ⓐ Sous-construction

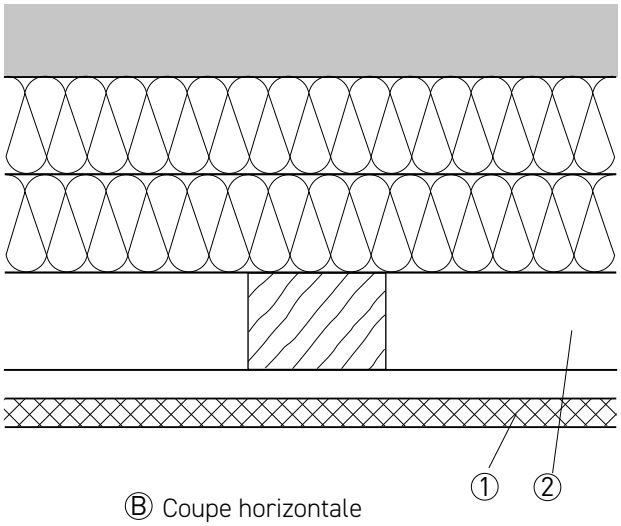

Ⓑ Coupe horizontale

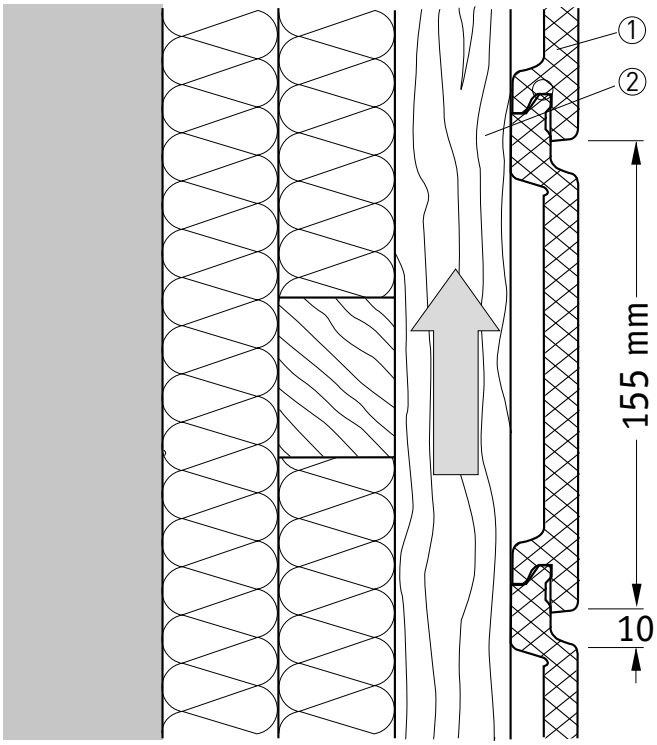

Ⓒ Sous-construction

Pose horizontale selekta REFINE

A : Distances de fixation

1 : Profil de façade selekta
2 : Vis pour façade 3,5 x 30, Acier inoxydable A2
3 : Trous de perçage
4 : Lattes de support 30 x 50 mm

X = à partir de 3 points de fixations max. 625 mm
X = pour 2 fixations seulement, max. 300 mm
Dépassement du profilé max. 100 mm

Matériel de fixation

Vis de façade WERZALIT uniquement 3,5 x 30 mm, utiliser de l'acier inoxydable A2.

Placez toujours les vis au milieu des trous de fixation des profilés de façade.

B : Sous-constructions - Alternative
z. Par ex. sous-constructions en aluminium et en bois

1 : Mur du bâtiment
2 : Isolation thermique
3 : Lattes de support
4 : Support en U

Il est aussi possible d'utiliser d'autres systèmes de sous-contruction, par exemple avec des couches d'isolation très épaisses.

C-D : Début du montage en bas

1 : Profil de façade selekta
2 : Profil de départ N + F, alu
3 : Profilé de départ P, alu (alternative) un dépassement du profilé initial P jusqu'à 20 mm max. est recommandé
4 : Profil de ventilation, plastique
5 : Ouverture d'aération, sur toute la longueur

Recommandation :

Meilleure protection de la sous-construction en bois contre les projections d'eau en cas de dépassement du profil de départ P de 20 mm maximum.

Recommandation selon les règles professionnelles des charpentiers : Distance des profilés de 300 mm par rapport aux sols lisses, de 150 mm par rapport à une couche de gravier et d'environ 20 mm par rapport à une grille métallique. Éviter la stagnation d'eau par construction.

E-F : angle intérieur

1 : Profil de façade selekta
2 : Bande de jointoiement, plastique
3 : Angle rentrant en aluminium (alternative)

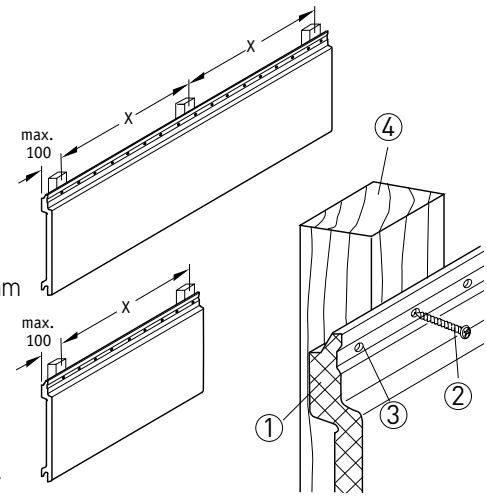

Ⓐ Distances de fixation

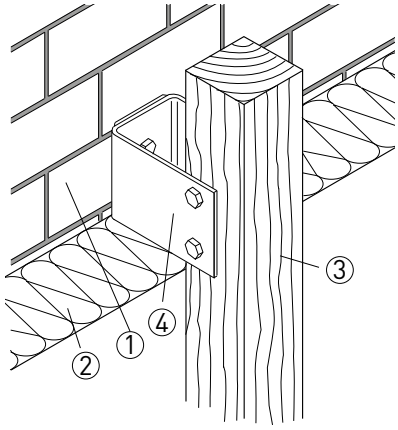

Ⓑ Ossature, alternative

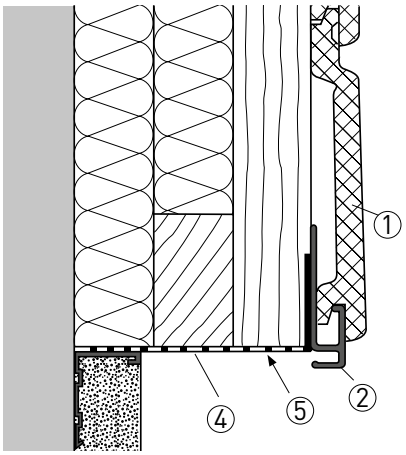

Ⓒ Début du montage

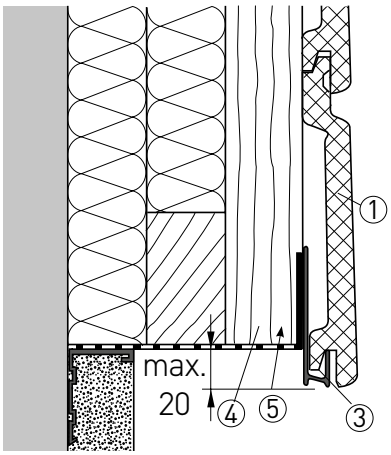

Ⓓ Début du montage, alternative

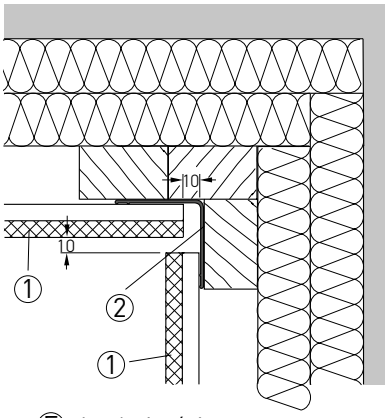

Ⓔ Angle intérieur

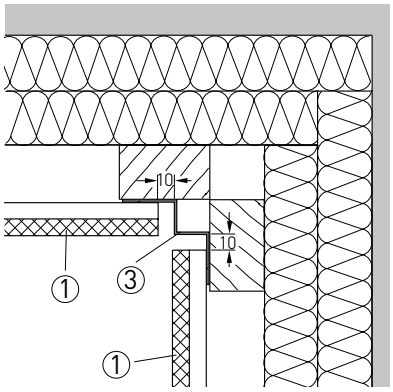

Ⓕ Angle intérieur, alternative

Nous nous réservons le droit de modifier les dimensions et la construction pour des raisons de progrès technique.

Pose horizontale selekta REFINE

A-B : Angle extérieur

1 : Profil de façade selekta
2 : Angle extérieur C, alu (en deux parties)
3 : Angle sortant en aluminium (alternative)
4 : Vis à tôle à tête cylindrique 3,9 x 16, acier inoxydable A2

L'angle sortant C est composé d'un profilé inférieur et d'un profilé supérieur. Le profilé de recouvrement est clipsé après le montage des profilés de façade et fixé dans la partie supérieure de chaque barre profilée avec des vis à tôle à tête cylindrique, préperçage ø 3,2 mm.

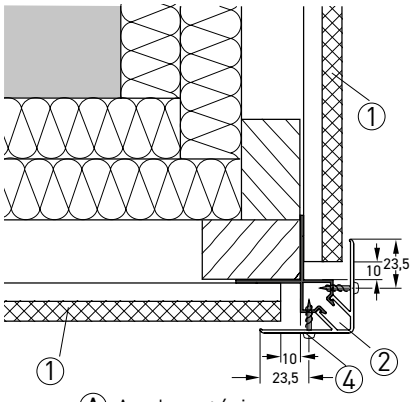

Ⓐ Angle extérieur

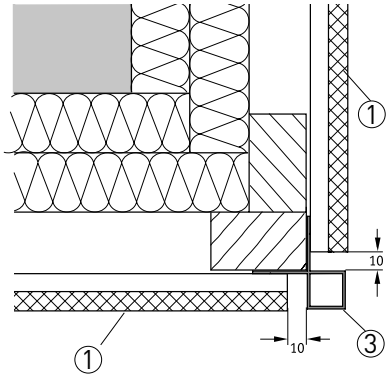

Ⓑ Angle extérieur Alternative

C : Fermeture latérale

1 : Profil de façade selekta
2 : Cornière de recouvrement 30/20, alu
3 : Étanchéité
4 : Profil de jonction F, alu

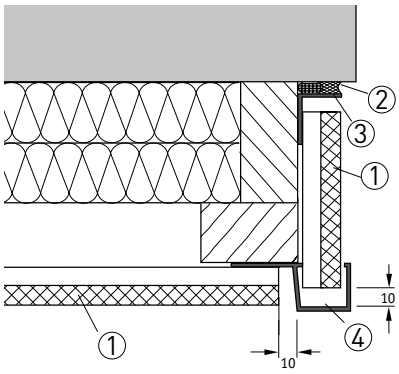

Ⓒ Raccord latéral

D : raccordement au toit

1 : Profil de façade selekta
2 : Profilé de finition des chants 2, alu (alternative : baguette d'écartement, 9 mm)
3 : Profilé de ventilation, plastique
4 : Ouverture de ventilation, en continu
5 : Tuiles de toit

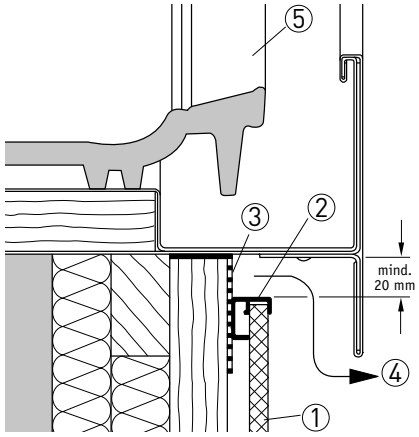

Ⓓ Raccordement au toit en pignon

E-F : Raccord linteau de fenêtre

1 : Profil de façade selekta
2 : Profil de raccordement F, alu
3 : Profil en Z 1, aluminium
4 : Profil d'angle extérieur 1, plastique (couper l'aile inférieure)
5 : Profil de ventilation, plastique
6 : Panneau de revêtement (alternative)
7 : Profil de finition des bords 2, alu
8 : Ouverture d'aération, sur toute la longueur

E: À la jonction de l'embrasure et du linteau, les profil de de jonction F sont coupés en onglet.

F: Le profil Z 1, alu recouvre les profil de jonction verticaux F

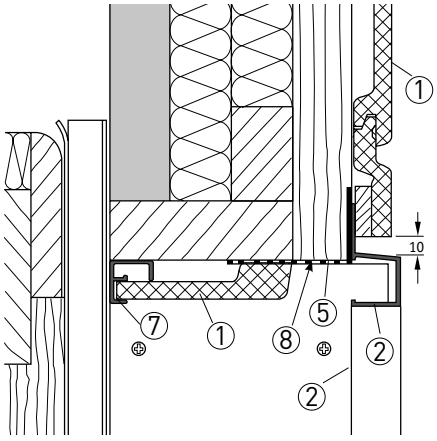

Ⓔ Raccordement du linteau de fenêtre

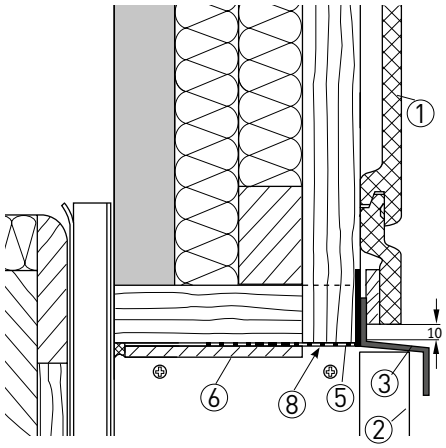

Ⓕ Raccord linteau de fenêtre Alternative

G: Raccord à l'allège de fenêtre

1 : Profil de façade selekta
2 : Profil de ventilation, plastique
3 : Profil en Z 2, aluminium
4 : Appui de fenêtre extérieur
5 : Ouverture de ventilation, en continu

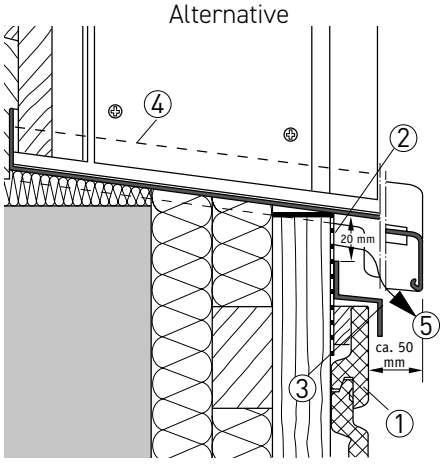

Ⓖ Raccord à l'allège de la fenêtre

Pose horizontale selekta REFINE

A-B : Raccord à l'embrasure de fenêtre

1 : Profil de façade selekta
2 : Profil de jonction F, alu
3 : Étanchéité
4 : Angle sortant en aluminium
5 : Appui de fenêtre extérieur

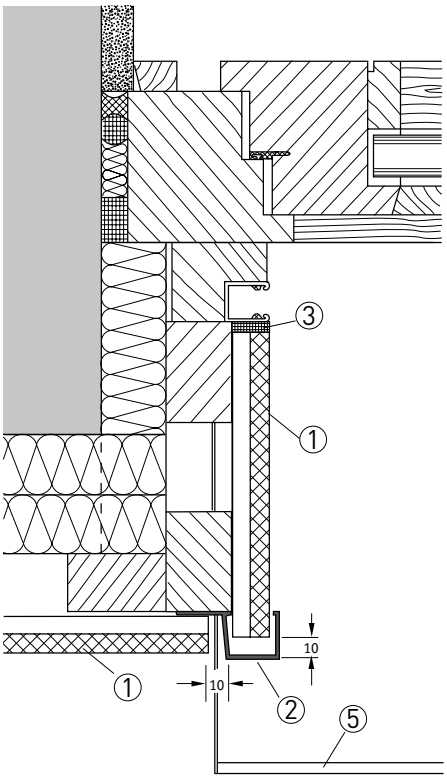

Ⓐ Raccord à l'embrasure de fenêtre

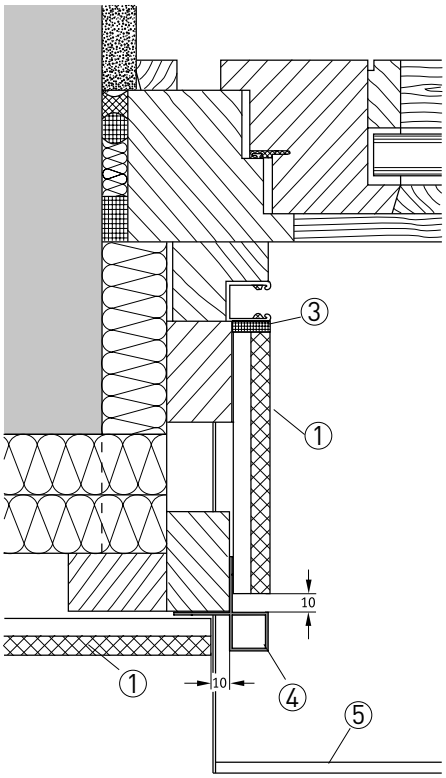

Ⓑ Raccord à l'embrasure de fenêtre Alternative

Joints de profils

Les profils peuvent être posés en coupe de pierre ou avec un joint vertical continu.

C-D : Pose en coupe de pierres

1 : Profils de façade selekta, longueur de découpe max. 2700 mm
2 : Monter 2 lattes porteuses dans la zone de jonction
3 : Bande de jointoiement, plastique

D: Joint de profilé sans raccord

Placer une bande de joint derrière le joint de dilatation ouvert,
Largeur du joint 10 mm.

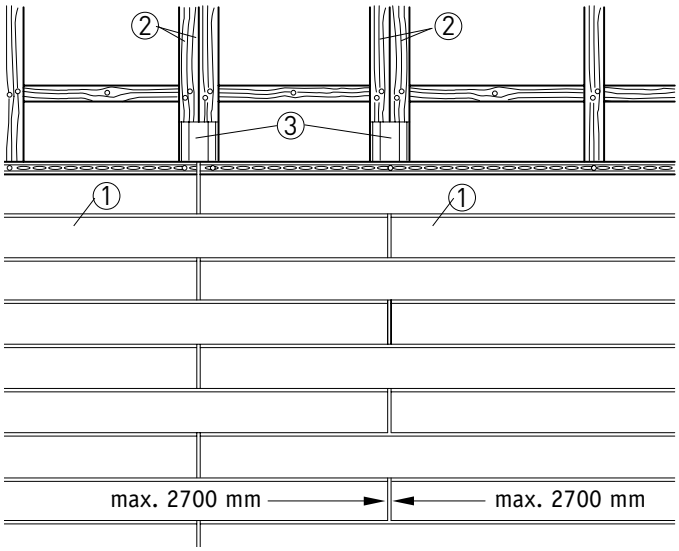

Ⓒ Association des bateaux

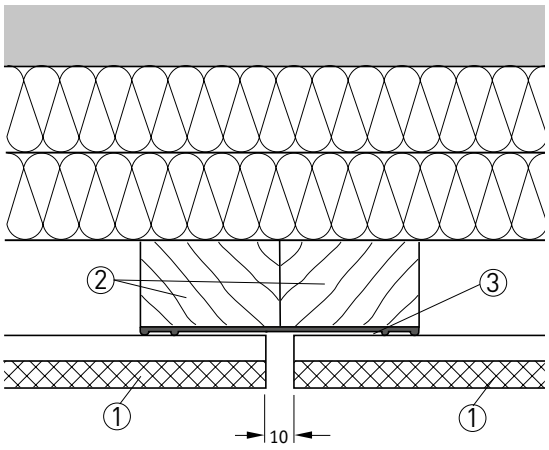

Ⓓ Joint de profilé sans raccord

Nous nous réservons le droit de modifier les dimensions et la construction pour des raisons de progrès technique.

Pose horizontale selekta REFINE

Joints de profilés

Les profilés peuvent être posés en coupe de pierre ou avec un joint vertical continu.
En cas de pose en bord à bord, les joints de dilatation peuvent être fermés à l'aide de raccords. Sur la face arrière du profilé de façade, encocher les joues à rainure.

A-B-C : Raccord bout à bout 1/155 (pour profil de façade selekta REFINE)

Enfoncer le raccord bout à bout selekta sur le profilé de façade inférieur et le clouer sur la latte de support. Pousser les profilés de façade encochés des deux côtés sur la jonction, joint de dilatation de 10 mm.

1 : Profil de façade selekta
2 : Joint de liaison 1/155, plastique

C: Entaille de la joue rainurée

X = 25 mm, pour connecteur bout à bout 1/155

D-E : Joint de profilé vertical continu

1 : Profil de façade selekta
2 : Latte de support, largeur min. 100 mm
3 : Bande de jointoiement, plastique
4 : Profilé de recouvrement N + F, alu
5 : Vis à tête demi-ronde 4 x 40 mm, acier inoxydable A2

Conseil:

Pour respecter l'écart de 25 mm nécessaire au niveau de la jonction, fixer une latte de 25 mm de large sur la sous-construction. Abouter les profilés de façade des deux côtés. Après le montage des profilés de façade, retirer la latte et visser le profilé de recouvrement N + F à sa place.

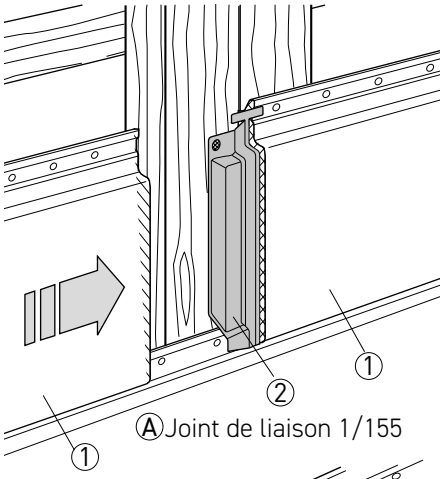

Ⓐ Joint de liaison 1/155

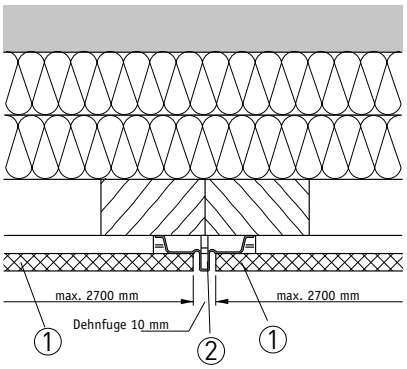

Ⓑ Joint de liaison 1/155

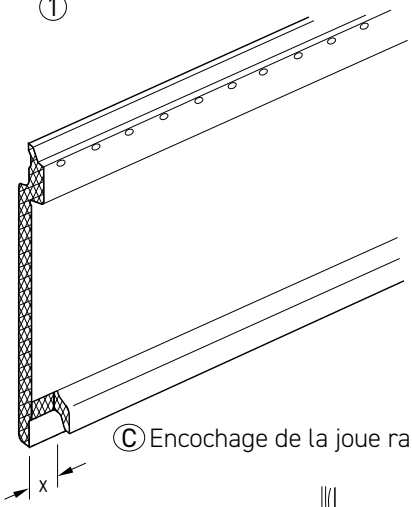

Ⓒ Encochage de la joue rainurée

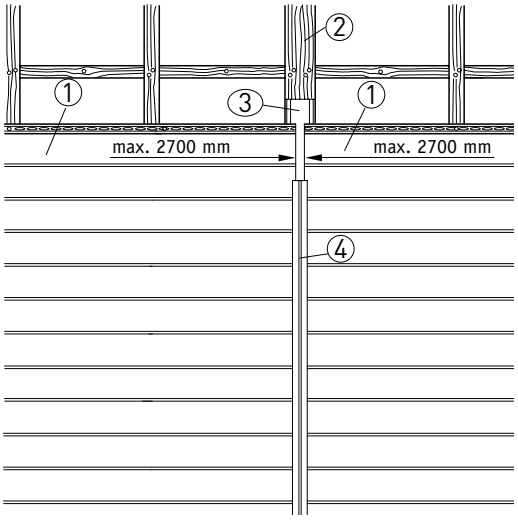

Ⓓ Joint de profilé continu

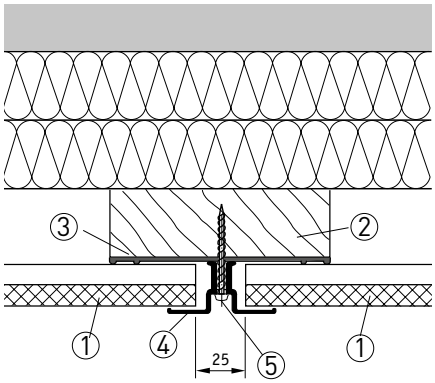

Ⓔ Profilé de recouvrement N + F

Pose verticale selekta REFINE

A : Sous-construction

1 : Profil de façade selekta
2 : Vis pour façade 3,5 x 30, acier inoxydable A2
3 : Lattes de support 30 x 50 mm,
Distance max. 625 mm
4 : Assemblage avec 2 vis 4 x 60,
Acier inoxydable A2
5 : Contre-lattes min. 50 x 80 mm, ou au moins. 20 mm plus haut que la deuxième couche isolation thermique.
(voir également la remarque sous B - C, n° 2)
6 : Agréé pour la construction cheville avec vis
7 : Couche d'isolation à deux couches, résistante à la pression

B-C : Coupes

1 : Profil de façade selekta
2 : La section de ventilation arrière ne doit pas être rétrécie périodiquement par des lattes ou autres. Les ouvertures d'aération et de ventilation doivent en continu au moins. 20 mm - pour B1 (difficilement inflammable), au moins 40 mm et au maximum 50 mm de large

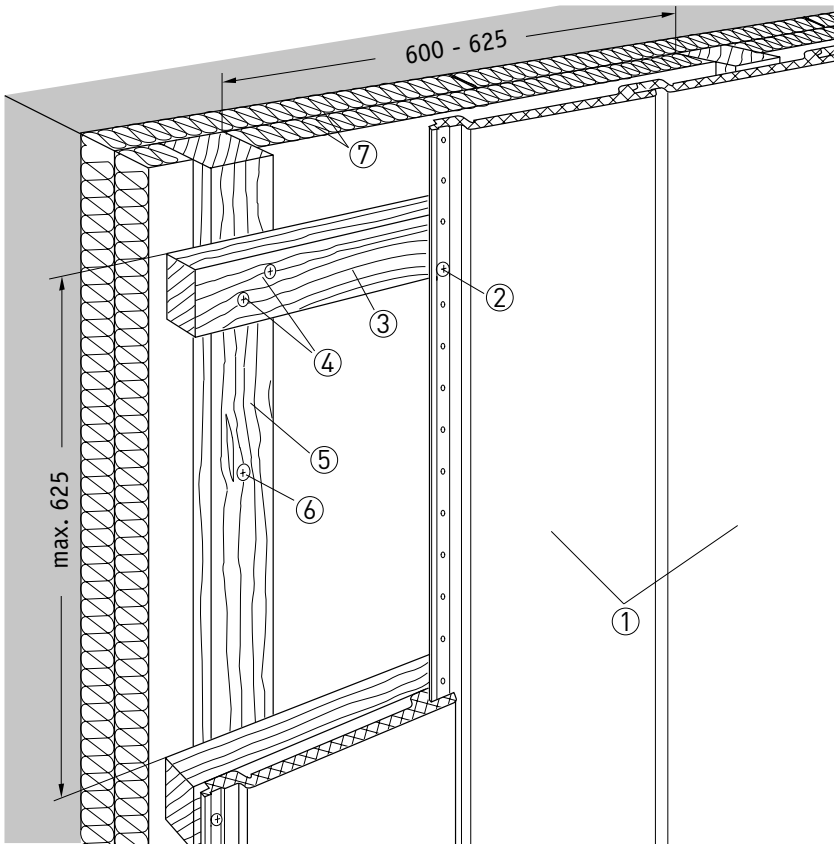

Ⓐ Sous-construction

D : Distances de fixation

1 : Profil de façade selekta
2 : Vis pour façade 3,5 x 30, acier inoxydable A2
3 : Trous de perçage
4 : Lattes de support 30 x 50 mm

X = à partir de 3 points de fixations max. 625 mm
X = pour 2 fixations seulement, max. 300 mm
Dépassement du profilé max. 100 mm

Matériel de fixation

Uniquement les vis de façade WERZALIT 3,5 x 30, Utiliser de l'acier inoxydable A2.
Toujours placer les vis au centre des trous de fixation perforés du profilé de façade.

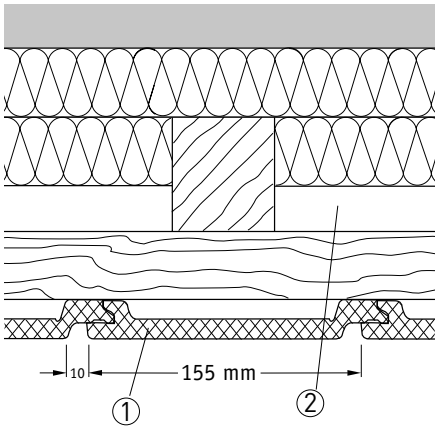

Ⓑ Coupe horizontale

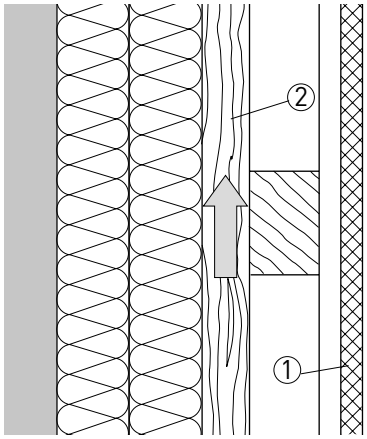

Ⓒ Coupe verticale

E : Ossatures - Alternatives

1 : Mur du bâtiment
2 : Isolation thermique, double couche
3 : Contre-lattes
4 : Support en U
5 : Lattes de support 30 x 50 mm

Il est également possible d'utiliser d'autres systèmes d'ossature, par exemple en cas de couches d'isolation très épaisses.

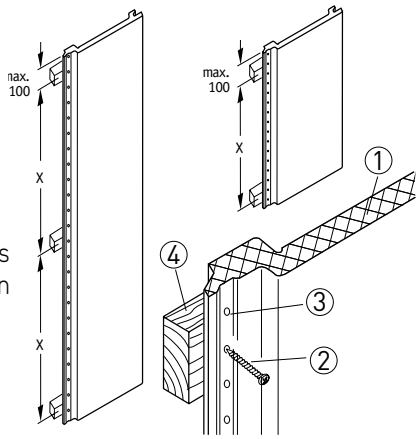

Ⓓ Distances de fixation

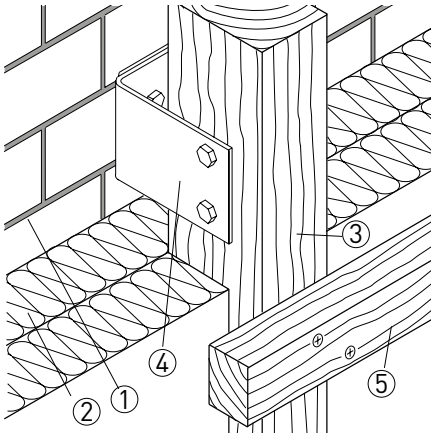

Ⓔ Ossature alternative

Nous nous réservons le droit de modifier les dimensions et la construction pour des raisons de progrès technique.

Pose verticale selekta REFINE

A : Début du montage en bas

1 : Profil de façade selekta
2 : Profil de pose, aluminium
3 : Profil de ventilation, plastique
4 : Ouverture d'aération, sur toute la longueur

Recommandation :

meilleure protection de la sous-construction en bois contre les projections d'eau en cas de dépassement du profilé de départ P de 20 mm maximum.
Recommandation selon les règles professionnelles des charpentiers : distance des profilés de 300 mm par rapport aux sols lisses, de 150 mm par rapport à une couche de gravier et d'environ 20 mm par rapport à une grille métallique.
Éviter la stagnation d'eau par construction.

B: raccordement au toit à pignon

1 : Profil de façade selekta
2 : Profilé de ventilation, plastique
3 : Ouverture de ventilation, en continu
4 : Tuiles de toit

C-D : Angle intérieur

1 : selekta Profil de façade
2 : Barre d'espacement, 9 mm
3 : Angle rentrant en aluminium
4 : Bande de jointoiement, plastique

E-F : Angle extérieur

1 : Profil de façade selekta
2 : Barre d'espacement, 9 mm
3 : Angle sortant C (en deux parties), alu
4 : Angle sortant en aluminium
5 : Vis à tôle cylindrique 3,9 x 16, Acier inoxydable A2

L'angle extérieur C est composé d'un profilé inférieur et d'un profilé supérieur. Le profilé de recouvrement est clipsé après le montage des profilés de façade et fixé dans la partie supérieure de chaque barre profilée avec des vis à tôle à tête cylindrique, préperçage ø 3,2 mm.

G: raccordement latéral en niche

1 : Profil de façade selekta
2 : Barre d'espacement, 7 mm
3 : Cornière de recouvrement 30 x 20 mm, alu
4 : Etanchéité, par ex. Compriband

H: fermeture latérale

1 : Profil de façade selekta
2 : Profil de façade selekta, non rainuré
3 : Profilé d'écartement, 9 mm, angle sortant en aluminium
4 : Alternative angle sortant C, alu
5 : Profilé de finition des bords 2, alu
6 : Etanchéité, par ex. Compriband

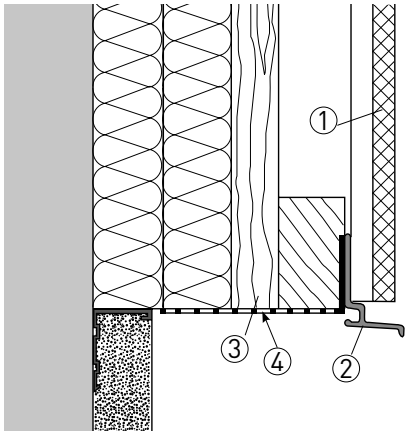

Ⓐ Début du montage

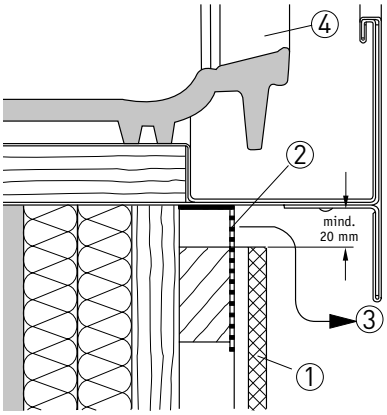

Ⓑ Raccordement au toit en pignon

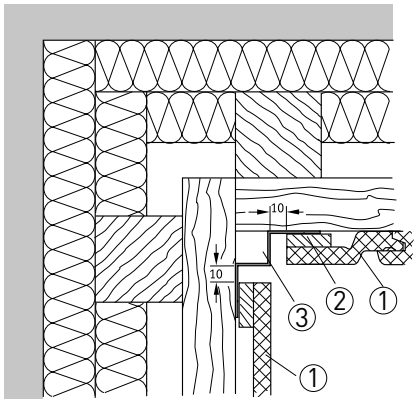

Ⓒ Angle intérieur

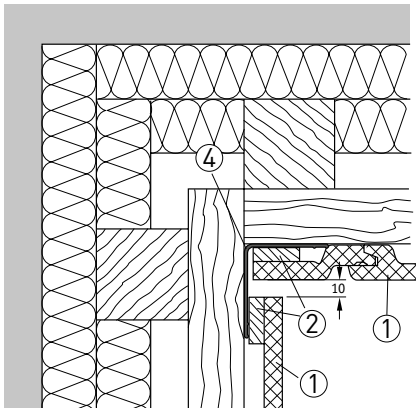

Ⓓ Angle intérieur, alternative

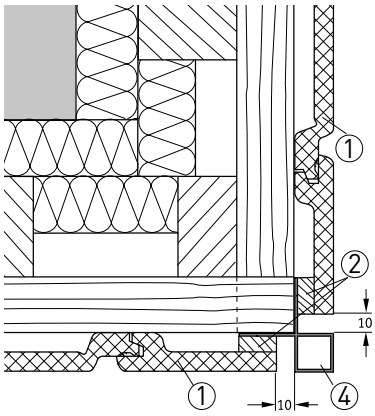

Ⓔ Angle extérieur

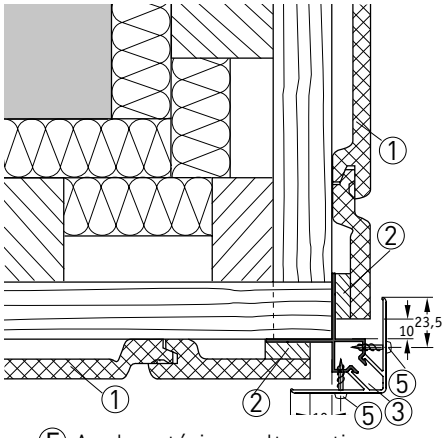

Ⓕ Angle extérieur, alternative

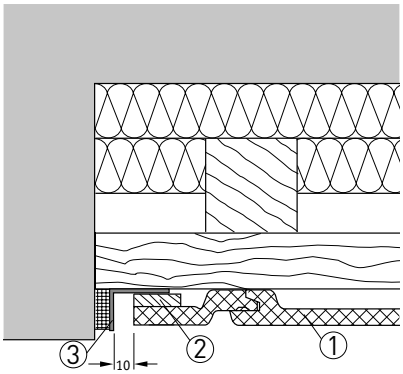

Ⓖ Raccordement latéral en niche

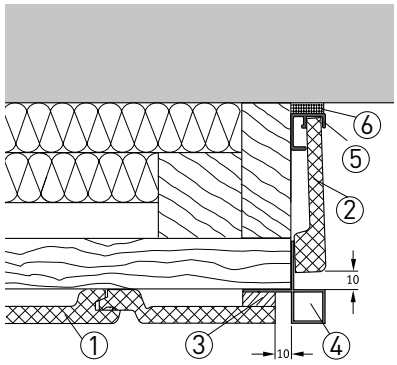

Ⓗ Finition latérale

Pose verticale selekta REFINE

A-B-C : raccord linteau de fenêtre

1 : Profil de façade selekta
2 : Profil de jonction F, alu
3 : Profil Z 1, aluminium
4 : Angle sortant
plastique (couper l'aile inférieure)
5 : Profilé de ventilation, plastique
6 : Profilé de finition des bords 2, alu
Barre d'espacement, 9 mm (alternative à 6)
7 : Ouverture d'aération, sur toute la longueur

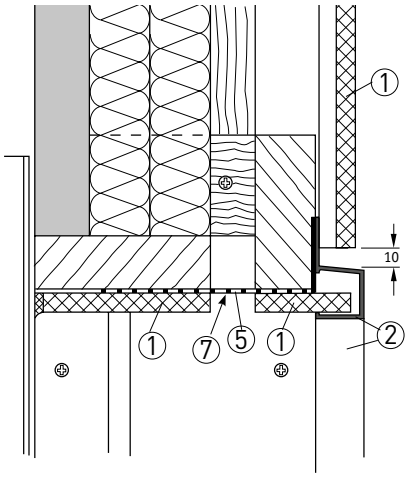

Ⓐ Raccordement du linteau de fenêtre

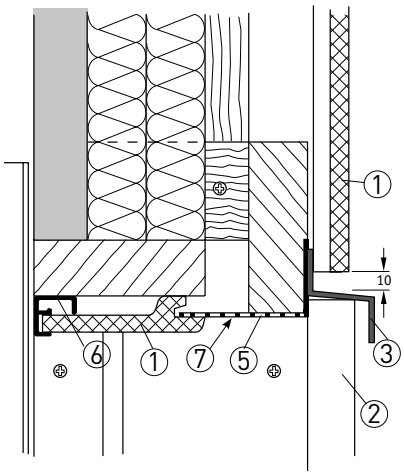

Ⓑ Raccord linteau de fenêtre Alternative

A : A la jonction de l'embrasure et du linteau, les profil de jonction F sont coupés en onglet.

B : Le profil Z 1, alu, recouvre les profilés profil de jonction F à la verticale

C : Raccord à l'allège de fenêtre

1 : Profil de façade selekta
2 : Profil de ventilation, plastique
3 : Appui de fenêtre extérieur
4 : Profil Z 2, aluminium
5 : Ouverture de ventilation, en continu

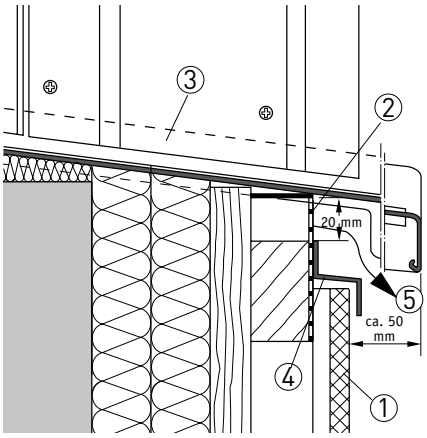

Ⓒ Raccord à l'allège de la fenêtre

D-E : Raccord à l'embrasure de fenêtre

1 : Profil de façade selekta
2 : Profilé de raccordement F, alu
3 : Barre d'espacement 9 mm
4 : Angle sortant en aluminium,
alternative angle sortant C, alu
5 : Etanchéité, par ex. Compriband
6 : Profilé d'arrêt sur chant, aluminium
7 : Appui de fenêtre extérieur

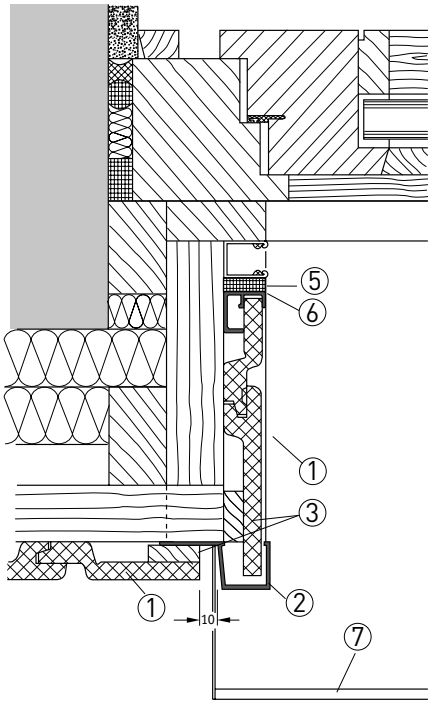

Ⓓ Raccordement du linteau de fenêtre

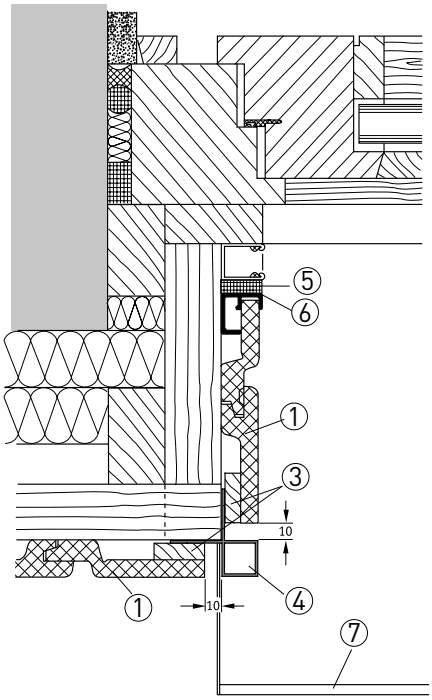

Ⓔ Raccord à l'embrasure de fenêtre Alternative

Nous nous réservons le droit de modifier les dimensions et la construction pour des raisons de progrès technique.

Pose verticale selekta REFINE

Joints bout à bout

A-B : Pose verticale, assemblage en continu à l'horizontale

1 : Profil de façade selekta
2 : 2 lattes de support de 30 x 50 mm chacune, en monter la zone de jonction
3: Bande de jointoiement plastique,
4 : Profil Z 1 ou 2 aluminium

Respecter un joint de dilatation de 10 mm, en haut et en bas

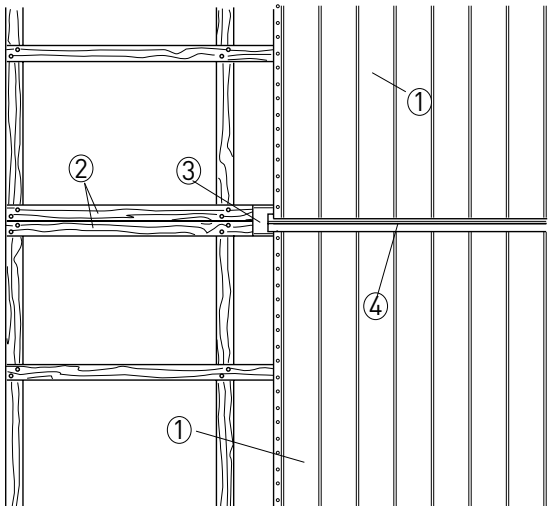

Ⓐ Pose verticale

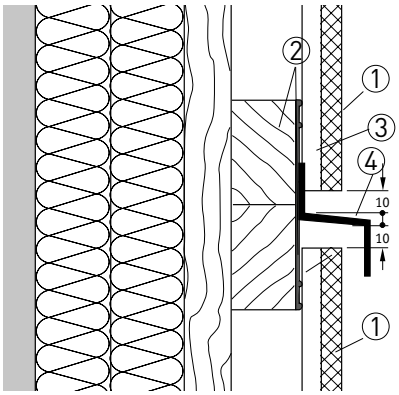

Ⓑ Joint horizontal continu

C-D : Pose verticale/horizontale Joints continus horizontaux

Au niveau de la jonction, la sous-construction doit être changée en fonction du sens de pose.
Notez bien :

Les lattes de support verticales sur l'alternance min. faire passer 25 mm au-dessus du contre-lattage horizontal afin de garantir la ventilation arrière.

1 : Profil de façade selekta
2 : Lattes de support 30 x 50 mm
3 : Bande de jointoiement, plastique
4 : Profilé Z 1 ou 2, alu, **Joint 10 mm, à respecter en haut et en bas**
5 : Distance de ventilation arrière min. 20 mm

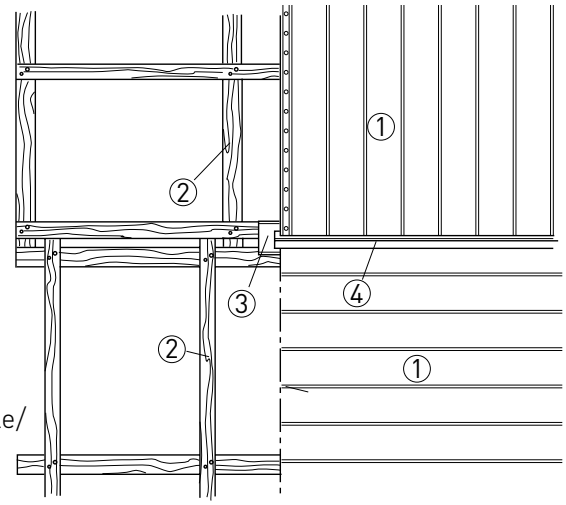

Ⓒ Pose verticale/ horizontale

Ecartement des lattes porteuses = LA
Entraxe de fixation = X
(mesurer parallèlement au profil de la façade)

L'écartement des lattes de support LA dépend de l'angle de pose choisi angle de pose α et de la distance de fixation X.

X = à partir de 3 points de fixations max. 625 mm
X = pour seulement 2 fixations max. 300 mm

Exemples :

Angle de pose α	45° max. mm	60° max . mm
LA = à partir de 3 tirages	440	540
LA = pour seulement 2 éditions	210	260

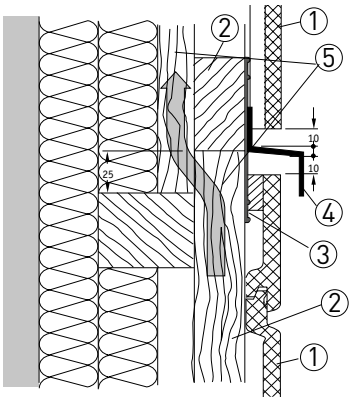

Ⓓ Joint horizontal continu

Pose verticale selekta REFINE

E-F : Pose verticale/horizontale Joint vertical continu

1 : Profil de façade selekta
2 : Latte de support, largeur min. 100 mm
3 : Bande de jointoiement, plastique
4 : Profilé de recouvrement N + F, alu
5 : Vis à tête demi-ronde 4 x 40, acier inoxydable A2

Conseil:

A l'endroit de la jointure, caler une latte de 25 mm de large sur la sous-construction. Abouter les profilés de façade des deux côtés. Après le montage des profilés de façade, retirer la latte et visser le profilé de recouvrement N + F à sa place.

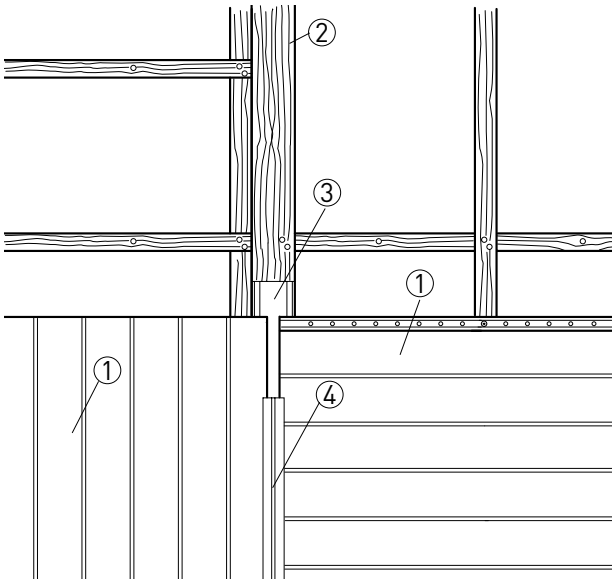

Ⓔ Pose verticale/horizontale

G : pose en diagonale, ossature

1 : Profil de façade selekta
2 : Contre-latte, section transversale dépendant de la Isolation thermique + 20 mm pour la ventilation arrière (voir aussi la remarque page 14) pour C - D, point n° 5)
3 : Cheville approuvée incluse. Vis en acier inoxydable A2
4 : Lattes de support 30 x 50 mm
5 : Assemblage par 2 vis 4 x 60, Acier inoxydable A2
6 : Vis pour façade 3,5 x 30, acier inoxydable A2
7 : Profilé de rehausse, alu, * voir aussi page 9,
8 : Embouts de profilés de façade, avec min. fixer chaque fois 2 vis
9 : Prévoir le lattage en conséquence

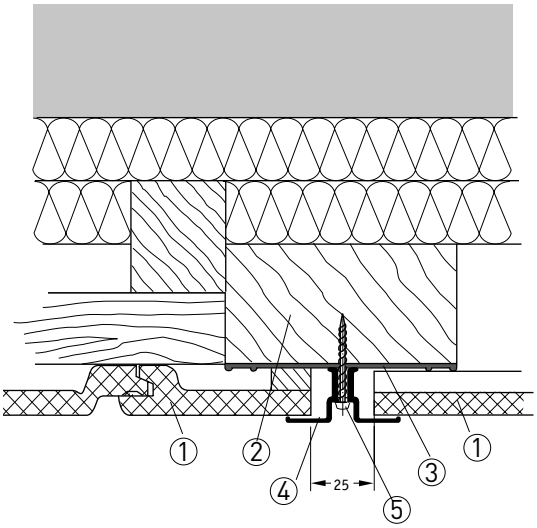

Ⓕ Choc vertical continu

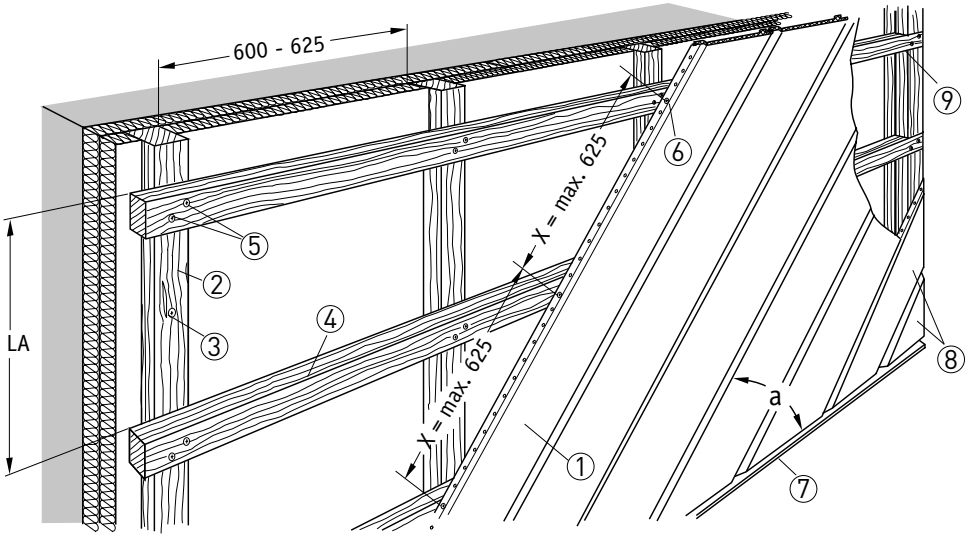

Ⓖ Pose en diagonale

Nous nous réservons le droit de modifier les dimensions et la construction pour des raisons de progrès technique.

selekta REFINE sous-face de toit

A-B : Vue de dessous, pose longitudinale

1 : Profil de façade selekta
2 : Profil de départ P
3: Profilé de ventilation
4 : Barre d'espacement 9 mm
5 : Profil de départ P
6 : Tuiles de toit

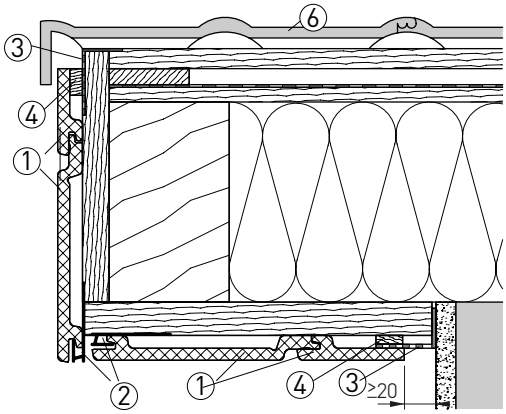

Ⓐ Coupe de la rive, sous-face posée dans le sens de la longueur

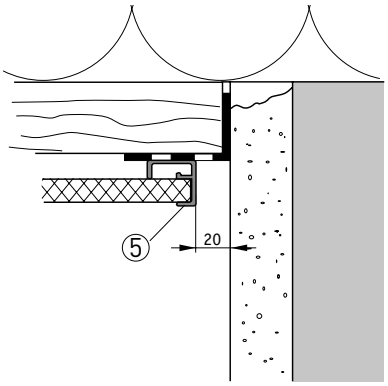

Ⓑ Raccord mural Alternative

C : Vue de dessous, pose transversale

1 : Profil de façade selekta
2 : Profil initial P
3: Profilé de ventilation
4: Barre d'espacement 9 mm
7 : Cornière de recouvrement 30/20, aluminium
8 : Étanchéité
9: Ouverture d'aération, sur toute la longueur au moins . 20 mm
6 : Tuiles de toit

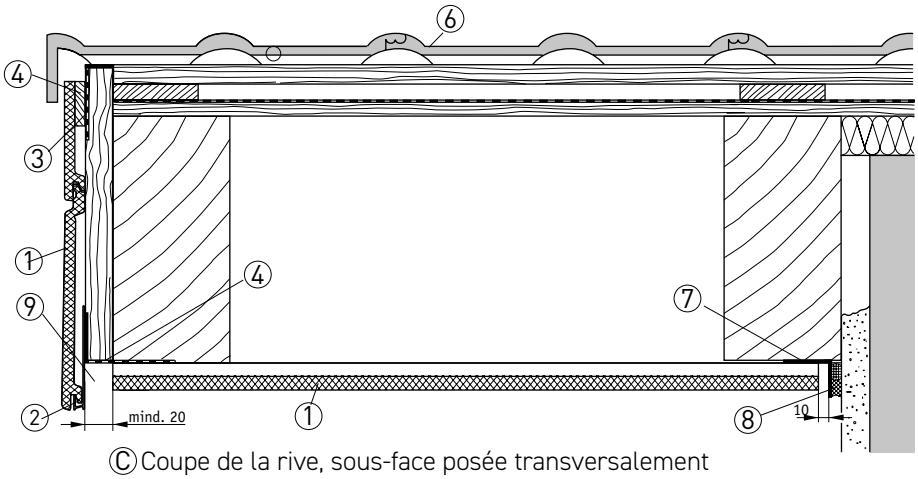

Ⓒ Coupe de la rive, sous-face posée transversalement

Pose horizontale selekta al (aluminium)

A:Sous-construction

1 : Profilés de façade selekta al
2 : Vis autoforeuse 3,9 x 16, acier inoxydable A2
3 : Sous-construction en aluminium Distance env. 625 mm, vérifier la statique sur le chantier

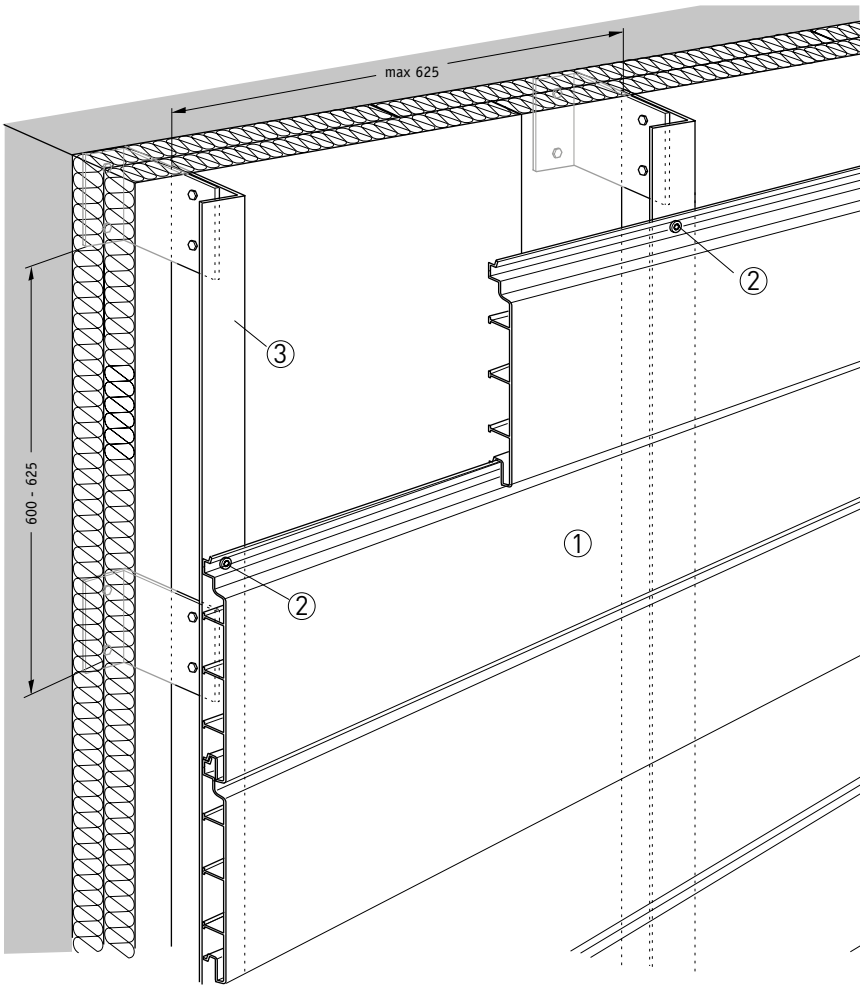

Ⓐ Sous-construction pose horizontale

B Joint de profilé vertical continu

1 : Profilés de façade selekta al
2 : Vis autoforeuse 3,9 x 16, acier inoxydable A2
3 : Sous-construction en aluminium, distance env. 625 mm, vérifier la statique sur le chantier
4 : Profilé de recouvrement N+F, alu

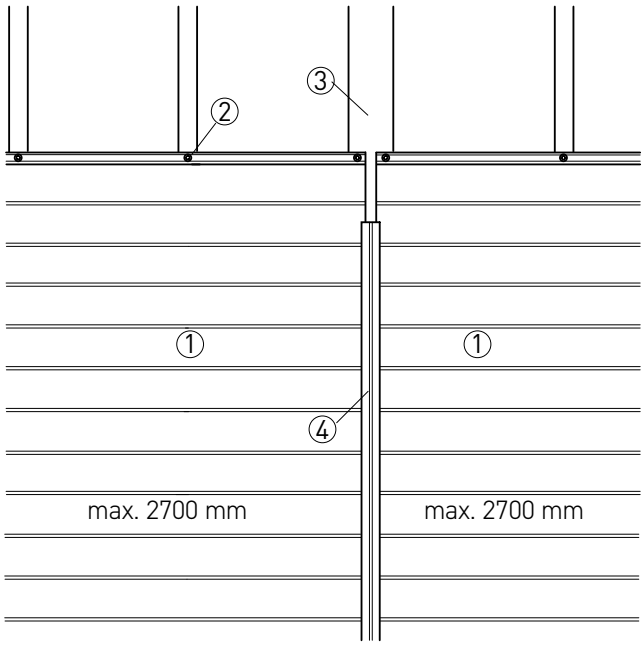

Ⓑ Joint de profilé continu

Nous nous réservons le droit de modifier les dimensions et la construction pour des raisons de progrès technique.

Pose horizontale selekta (aluminium)

A-B-C Joint de profilé, début du montage

1 : Profilés de façade selekta al
2 : Profilé de recouvrement
3 : Sous-construction en aluminium
4 : Profil de départ P
5 : Vis autoforeuse 3,9 x 16, acier inoxydable A2
6 : Vis à tête demi-ronde 4 x 40, acier inoxydable A2

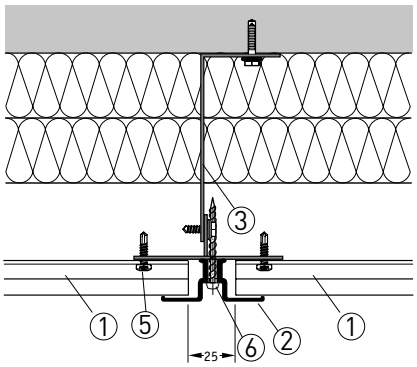

Ⓐ Joint de profilé vertical continu

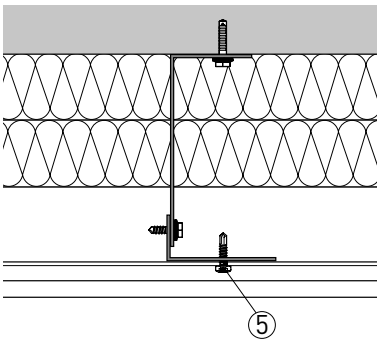

Ⓑ Vissage sur sous-structure en aluminium

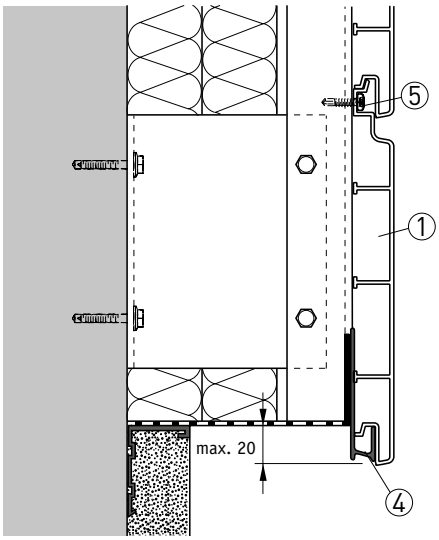

Ⓒ Début du montage

D-E-F : Raccord linteau de fenêtre

1 : Profilés de façade selekta al
2 : Profilé Z
3 : Vis autoforeuse 3,9 x 32, acier inoxydable A2
4 : Vis autoforeuse 3,9 x 16, acier inoxydable A2
5 : Profilé de ventilation 30/90
6 : Profil de jonction F
7 : Appui de fenêtre extérieur

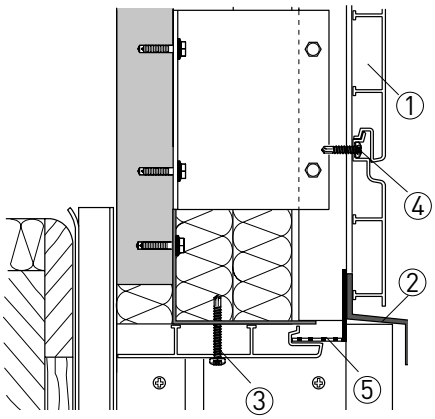

Ⓓ Raccordement du linteau de fenêtre

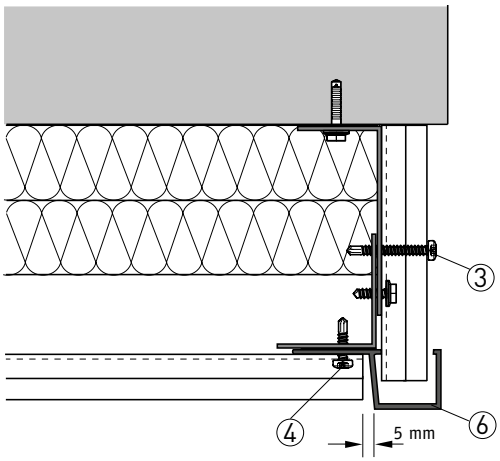

Ⓔ Raccord linteau de fenêtre Alternative

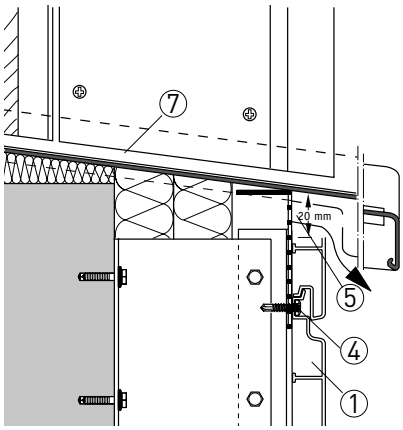

Ⓕ Raccord à l'allège de la fenêtre

Pose horizontale selekta al (aluminium)

A-B-C : Angle extérieur

1 : Profilés de façade selekta al
2 : Angle sortant C, alu (en deux parties)
3 : Angle sortant en aluminium (alternative)
4 : Angle rentrant en aluminium
5 : Vis à tôle cylindrique 3,9 x 16, Acier inoxydable A2
6 : Vis autoforeuse 3,9 x 16, acier inoxydable A2

L'angle sortant C est composé d'un profilé inférieur et d'un profilé supérieur.
Le profilé de recouvrement est clipsé après le montage des profilés de façade et fixé dans la partie supérieure de chaque barre profilée avec des vis à tôle à tête cylindrique, préperçage ø 3,2 mm.

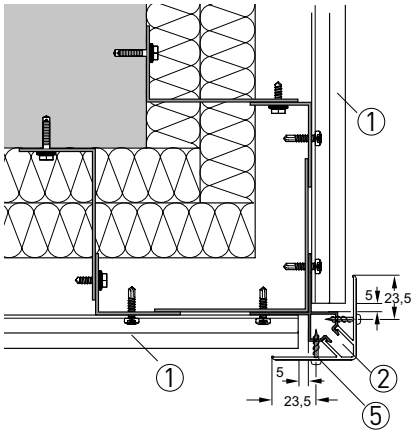

Ⓐ Angle sortant C, en deux parties

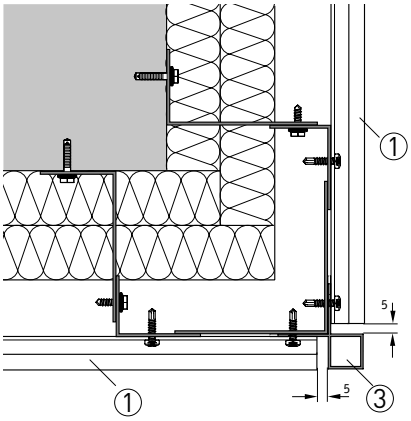

B Ⓐ Angle sortant en aluminium

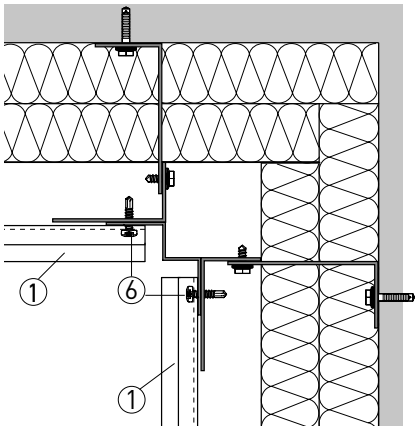

Ⓒ Angle intérieur en aluminium

Pose verticale selekta al (aluminium)

D: Sous-construction

1 : Profilés de façade selekta al
2 : Vis autoforeuse 3,9 x 16, acier inoxydable A2
3 : Sous-construction en aluminium
Distance env. 625 mm, vérifier la statique sur le chantier
5 : Profil de pose
6: Profilé de ventilation

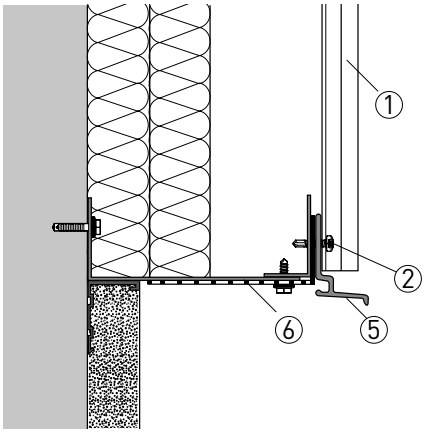

Ⓔ Début du montage

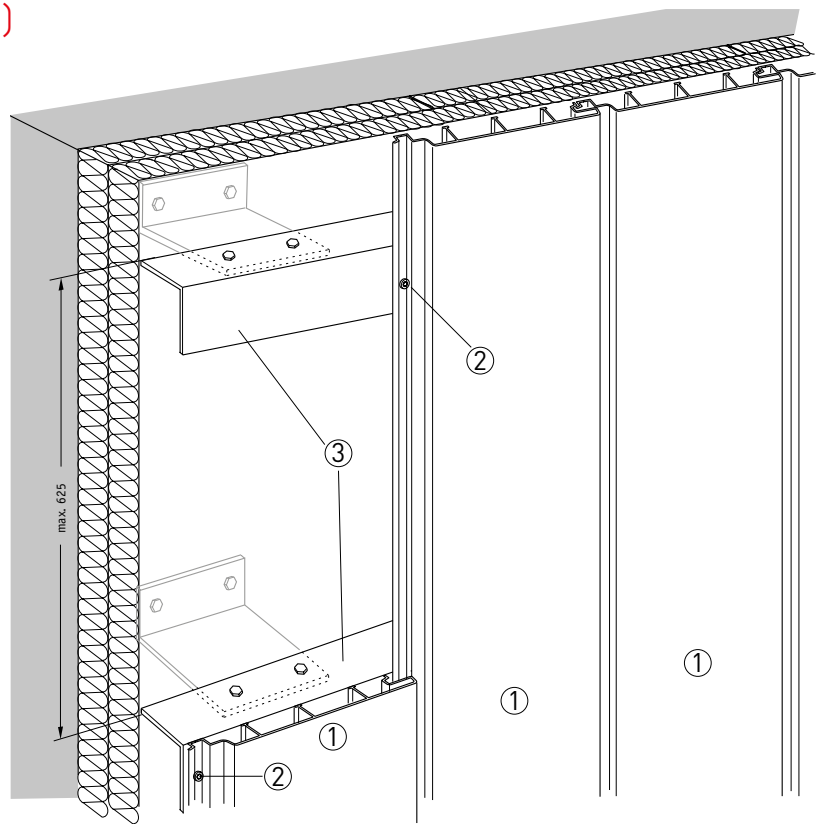

Ⓓ Sous-construction pose verticale

Nous nous réservons le droit de modifier les dimensions et la construction pour des raisons de progrès technique.

Pose verticale sélective (aluminium)

A-B-C : Angle extérieur, angle intérieur

1 : Profilés de façade selekta al
2 : Sous-construction en aluminium
3 : Vis autoforeuse 3,9 x 16, acier inoxydable A2
4 : Vis autoforeuse 3,9 x 32, acier inoxydable A2
5 : Angle sortant C, en deux parties
6 : Angle sortant en aluminium
7 : Angle rentrant en aluminium
8 : Vis à tôle cylindrique 3,9 x 16 mm, Acier inoxydable A2

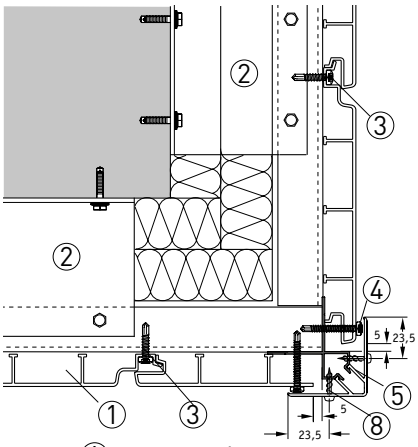

Ⓐ Angle extérieur C, en deux parties

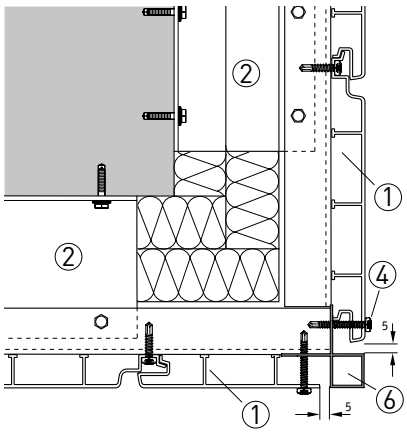

Ⓑ Angle extérieur, alternative

D: fermeture latérale

1 : Profilés de façade selekta al
2 : Sous-construction en aluminium
3 : Vis autoforeuse 3,9 x 16, acier inoxydable A2
4 : Vis autoforeuse 3,9 x 32, acier inoxydable A2
5 : Etanchéité, par ex. Compriband

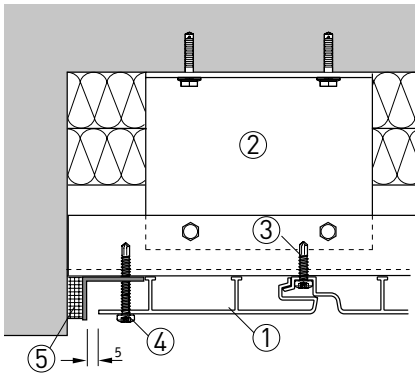

Ⓓ Raccordement latéral en niche

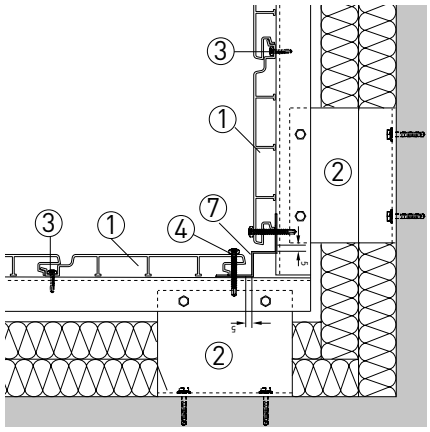

Ⓒ Angle intérieur

E-F-G : Raccord linteau de fenêtre

1 : Profilés de façade selekta al
2 : Sous-construction en aluminium
3 : Profil de jonction F
4 : Profilé Z
5 : Profilé de ventilation 30/90

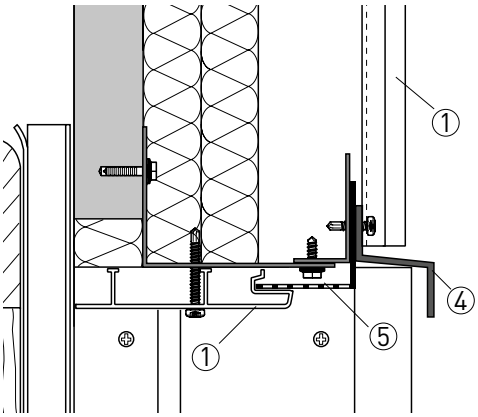

Ⓓ Raccordement du linteau de fenêtre

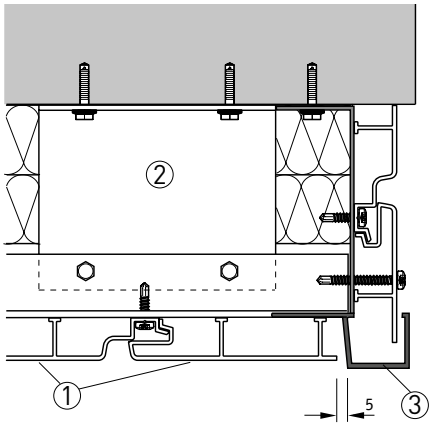

Ⓔ Raccord linteau de fenêtre Alternative

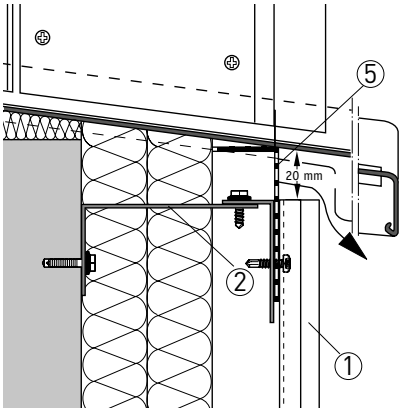

Ⓕ Raccord à l'allège de la fenêtre

Directives générales

La façade rapportée et ventilée est synonyme de :
- Économie d'énergie
- Protection contre les intempéries, protection contre le bruit
- Possibilités de création
- Amélioration de la valeur de la construction

Stockage
Les profilés de façade selekta doivent être protégés, stockés à plat et au sec jusqu'au montage.

Profilés de façade selekta REFINE
Traitement

Sciage avec machines
Lame de scie en métal dur, nombre de dents élevé, (pas de dent env. 10-15 mm), forme de dent WZ denture alternée ou denture creuse toit-plat.

Sciage avec une scie à main
Pour cela, il suffit d'utiliser une scie bien affûtée et avoyée avec de petites dents.

Fixation des profilés de façade
Uniquement avec les vis de façade WERZALIT 3,5 x 30, acier inoxydable A2. La fixation doit se faire au centre par les poinçonnages prévus à cet effet. Les vis ne doivent être vissées que jusqu'à ce que la tête de la vis soit en contact.

Fixation visible
Uniquement avec les vis universelles WERZALIT H 6 x 45, acier inoxydable A2 avec caches de couleur assortie.

Perçage ø 9 mm, (en raison de la modification possible de la longueur des profilés de façade)

Fixation de tous les profilés de raccordement
Uniquement avec les vis de façade WERZALIT 3,5 x 30, acier inoxydable A2.

À noter :
Les constructions lourdes, comme les marquises, les treillis, etc., ne doivent pas être fixées directement au revêtement et à sa sous-construction, prévoir des sous-constructions séparées.

Sous-construction
La fixation des profilés de façade se fait généralement sur une sous-construction en bois. En principe, il convient de respecter les les directives suivantes doivent être respectées :

a) Le bois doit appartenir à la classe de tri S10 (ou MS10) selon la norme DIN 4074.

b) La section individuelle doit être conforme à la norme DIN 1052, Partie 1.

c) Le bois est conforme à la norme DIN 68800, Protection du bois dans le bâtiment, protéger.

d) La fixation de l'ossature doit être réalisée avec des matériaux de construction et d'isolation - des chevilles et des vis homologuées selon la norme. Les travaux doivent être effectués conformément aux instructions du fabricant.

e) La fixation des lattes porteuses sur les contre-lattes doit être par point de croisement avec au moins 2 vis à bois, Acier inoxydable A2, en diagonale.

f) La sous-construction doit être alignée et d'aplomb - de l'entreprise. Les tolérances dimensionnelles sont conformes à la norme DIN 18202, parties 2 et 4 de l'article.

Ventilation arrière
La distance de ventilation arrière est d'au moins . 20 mm*).

*) Pour les profilés de façade selekta en version B1 (difficilement inflammable) min. 40 mm !!

La section de ventilation arrière ne doit pas être rétrécie périodiquement par des lattes ou autres. Les ouvertures d'aération et des ouvertures doivent être continues, au moins . 20 mm -pour B1 (difficilement inflammable) min. 40 mm - et 50 mm de large au maximum.

Scellement des bords de coupe
Les arêtes de coupe doivent être traitées avec la vitrification des chants WERZALIT doivent être scellés sans porosité.
Exception : Arêtes de coupe suffisamment couvertes sous un débord de toit suffisant.

Isolation thermique
L'isolation thermique doit être dimensionnée conformément à la loi sur l'énergie dans le bâtiment (GeG). Le matériau d'isolation thermique doit être fixé à l'aide de moyens appropriés, par exemple des supports d'isolation, conformément aux instructions du fabricant.
L'isolation doit être posée de manière étanche au vent afin d'éviter que l'air froid ne passe derrière, nous recommandons donc une pose en deux couches avec des joints recouverts. L'isolation doit être placée de manière étanche contre le mur.

Allongement
La variation de longueur des profilés de façade est d'environ 1 à 3 mm/ml dépend de l'humidité et de la température.

Important : il est impératif de respecter un joint de dilatation de 10 mm au niveau des joints entre les profilés et des raccords entre les profilés.

Profilés de façade selekta al (Aluminium)

Sciage mécanique
Lame de scie à concrétion carbure, nombre de dents élevé (pas de dent env. 10 - 15 mm), denture plate trapézoïdale, position négative des dents.

Fixation des profilés de façade Uniquement avec les vis autoperceuses WERZALIT 3,9 x 16, acier inoxydable A2.

Fixation de tous les profilés de raccordement Uniquement avec les vis autoperceuses WERZALIT 3,9 x 32 à entraînement Torx acier inoxydable A2.

Bords de coupe
Dans les zones proches de la côte (env. 50 km à l'intérieur des terres), toutes les arêtes de coupe des profilés selekta al doivent être protégées contre la corrosion filiforme.

Cette fiche technique ne peut et ne doit conseiller qu'à titre indicatif. Nous vous prions d'adapter toutes les indications concernant le travail avec nos produits aux conditions locales et aux matériaux utilisés.

Si vous avez d'autres questions, veuillez contacter notre département Service des objets, e-mailobjektservice@werzalit.com

Nous nous réservons le droit de modifier les dimensions et la construction pour des raisons de progrès technique.

Instructions d'entretien

Les profilés de façade selekta de WERZALIT ne nécessitent pratiquement aucun entretien et ne requièrent aucun soin particulier. Toutefois, au fil du temps, les salissures environnementales peuvent nécessiter un nettoyage de la surface. Pour un entretien et un nettoyage optimal, il convient de suivre les recommandations suivantes.

Nettoyage de salissures légères :

Le nettoyage ne doit être effectué qu'avec des produits de nettoyage non abrasifs et usuels et à l'aide d'une brosse douce. Les produits pour lave-vaisselle regraissants ne doivent pas être utilisés. Il est possible d'utiliser des nettoyants au vinaigre, etc. sans tensioactifs. Rincer ensuite à l'eau claire. Ne pas entretenir en plein soleil.

Nettoyage des salissures importantes :

En cas de salissures plus importantes, il est possible d'utiliser une crème à récurer. Pour ce faire, verser la crème à récurer sur une éponge de ménage (côté fin) et frotter uniformément les profilés sur toute leur surface en exerçant une légère pression. Rincer ensuite à l'eau claire.

Les produits de nettoyage suivants ne doivent en aucun cas être utilisés :

❍ Détergents abrasifs
❍ Solvants ou nettoyants contenant des solvants (par ex. diluants, benzine, acétone, etc.) ❍ chiffons abrasifs ou récurrents, éponge à récurer, La laine d'acier.

Be cas d'utilisation d'appareils de nettoyage à haute pression ou à jet de vapeur, la distance entre la buse et la surface WERZALIT doit être d'au moins 40 cm et la température de l'eau doit être de 50° C maximum. Ne pas utiliser de fraise à saleté.

WERZALIT-Polish ne doit pas être utilisé, sinon une nouvelle couche de vernis acrylique n'est plus possible.

Les dommages :

Si la surface est endommagée sur une plus grande surface, ces endroits doivent être préalablement enduits d'un primaire d'adhérence "Disbon Uni Primer 481 EP" (voir le mode d'emploi du revêtement Disbon sur notre site Internet). Ensuite, la partie visible de la façade doit être entièrement repeinte, sinon de petites différences de couleur seront visibles.

L'univers des produits WERZALIT

APPUIS DE FENÊTRES

pour les plus hautes exigences, fabriqué selon le procédé éprouvé WERZALIT en pièce moulée sous haute pression. Livraison en longueurs standards, ou sur mesure, prêt à être installé.

SYSTÈMES DE FAÇADE

Possibilités de conception presque illimitées, peut être utilisé comme façade ventilée partielle ou complète. Facile à utiliser. Résistant aux intempéries, résistant à la casse, stable, facile à nettoyer.

SYSTÈMES DE BALCONS ; BALCONS RAPPORTES

Des solutions complètes, de la planification à l'exécution. Design attrayant, sécurisé, matériaux de haute qualité et durables.

LAMES DE TERRASSE PLEINES

L'alternative écologique aux bois tropicaux.
Durable et écologique, beau comme le bois.

PLATEAUX DE TABLE, TABLES

Des décors modernes et des solutions de design individuelles. Stable et robuste, surface sans joint, facile d'entretien, résistant aux intempéries, à la chaleur et aux UV.

IINDUSTRIE

Vos idées parfaitement réalisées. Placages déroulés de hêtre, lattes de sommier, bois lamellé de hêtre, moulures en panneaux de particules, moulures en bois-polymère. Moulures Thermoplast.

Nous nous réservons le droit de modifier les dimensions et la construction pour des raisons de progrès technique.

werzalit®

since 1923.

Appuis de fenêtre | Façades | Balcons | Terrasses | Meubles d'extérieur | Contreplaqué | Bois moulé

WERZALIT Deutschland GmbH

Bahnhofstraße Gernrode 45 | 37339 Gernrode
T: +49 (0) 360 7648 - 0 | E: info@werzalit.com

www.werzalit.com

Tous droits réservés. Les textes, images, illustrations, graphiques et tout le contenu publié sont la propriété de la société WERZALIT Deutschland GmbH et sont donc protégés par la législation sur les droits d'auteur et la propriété intellectuelle (copyright). Toute copie ou reproduction sous quelque forme que ce soit, toute communication à une tierce partie, de même que toute modification du contenu, sa sauvegarde et sa diffusion à des fins commerciales sont formellement interdites, sauf accord écrit au préalable de la société WERZALIT Deutschland GmbH.

Les coloris et motifs décoratifs montrés dans cette brochure peuvent différer par leurs teintes des originaux pour des raisons techniques provenant de l'impression.

90.013.100
Version 02. 2024