werzalit®

*beständig seit 1923.*

# MODULA 400
# Das Anbau-Balkonsystem

www.werzalit.com

# MODULA 400

Vielfalt vereint in einem System


| | |
|---|---|
| Die Stützen | 05 |
| Der Wandanschluss | 06 |
| Das Betonpodest | 07 |
| Bekleidungsvarianten | 08 |
| Zubehör | 09 |
| Farbwelt | 10 |
| Balkonmontage | 16 |
| Checkliste, Angebotsservice | 17 |
| Referenzen | 18 |

# IHRE VORTEILE AUF EINEN BLICK

Das typengeprüfte Anbau-Balkonsystem Modula 400 von WERZALIT ist ein vorgeständertes System und kann sowohl bei der Altbausanierung, aber auch beim Neubau optimal eingesetzt werden.

Das gesamte Balkonsystem ist modular von unten in logischer Abfolge aufgebaut und besticht durch jede Menge Vorteile wie Witterungsbeständigkeit, flexible Gestaltung, intelligente Wandanschlüsse, umfangreiches Zubehör und nicht zuletzt die kurzen Montagezeiten.

## Davon profitieren sie als...

### Architekt/Bauherr

- Viele Gestaltungsvarianten für die Hausoptik
- Unterstützung schon in der Planungsphase durch erfahrene WERZALIT-Fachberater und WERZALIT-Fachbetriebe als kompetente Partner vor Ort.
- Das gesamte System aus einer Hand

### Wohnbaugenossenschaft/ Eigentürmer

- Wertsteigerung der Immobilie
- Verbesserung der Mieterträge
- Bei Verkauf oder Vermietung bessere Marktchancen
- Höhere Mieterzufriedenheit und dadurch langfristige Mieterbindung
- Hohe Wirtschaftlichkeit durch den Einsatz hochwertiger Materialien (keine Folgekosten)

### Bewohner

- Erhöhte Wohnqualität
- Zusätzlich nutzbarer Wohnraum
- Garten-/Terrassenersatz

# Das Modula System

- Modulartiger Aufbau
- Flexible Gestaltung
- Hoher Korrosionsschutz
- Witterungsbeständiges Material
- Intelligenter Wandanschluss
- Klar geführte und reinigungsfreundliche Entwässerung
- Bewährte Alu-Geländerunterkonstruktion
- Umfangreiches Zubehörprogramm
- Vielfältiges Bekleidungssortiment
- Kurze Montagezeiten

# Die Stützen

**Von Grund auf solide: Die Fußplatte**
Die Fußplatte bildet den Sockel, auf den die Stützen aufgesteckt werden. Sie ist aus feuerverzinktem Stahl, entspricht der Güte S 235 (St37) und wird mittels geeigneter Klebedübel auf dem Fundament befestigt. Das auf die Fußplatte geschraubte Einschubrohr nimmt die erste Stütze auf. Eine Öffnung durch das Einschubrohr und die Stütze - knapp über dem Boden - sorgt dafür, dass eventuell eindringendes Wasser und Kondensat zuverlässig abfließt, damit im Winter gefrierendes Wasser die Stütze nicht sprengen kann.

Bauseits erstelltes Streifenfundament

**Kräfte optimal verteilen: Die Stützen**
Die qualitativ hochwertigen Aluminiumstützen mit rundem Querschnitt haben einen Durchmesser von 110 mm und werden je nach statischen Anforderungen in verschiedenen Wandungen ausgeführt.

**Passt exakt: Die Steckverbindung**
Der Aufbau von modula 400 basiert auf reiner Steckverbindungstechnik, die eine schnelle und passgenaue Montage des Systems garantiert.

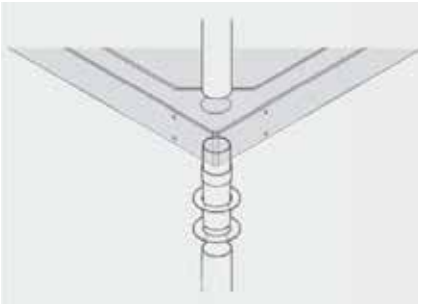

Steckverbindung

**Harmonisch integriert: Die Podestauflage**
Die Stützen werden durch die Betonplatte geführt, wobei der Stoß der beiden Stützen zwischen den Etagen genau unterhalb der Betonplatte liegt und somit nicht sichtbar ist. Mit einem entsprechenden Einschubrohr werden die beiden Stützen durch einfaches zusammenstecken miteinander verbunden. Die Beton-platte selbst liegt auf vier Auflageplatten mit dazwischenliegenden EPDM-Dämmscheiben. Durch die innenliegenden Stützen können Modula-Anbaubalkone auch in Nischen und Innenecken problemlos verbaut werden. Gleichzeitig wird – von außen betrachtet – der Eindruck einer nachträglich eingebauten Balkonanlage deutlich reduziert.

**Das Ergebnis:**
Die Modula-Balkonanlage fügt sich immer harmonisch in das Gesamtbild des Gebäudes ein.

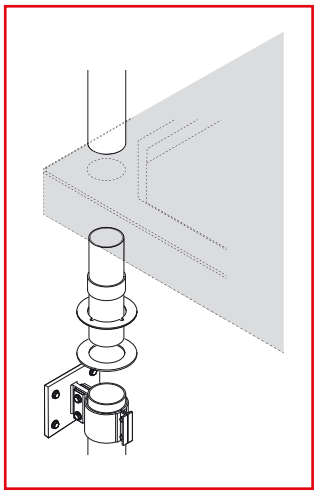
Podestauflage

# Der Wandanschluss

Podestauflage und Wandhalter

Der Wandanschluss besteht aus einer Grundplatte mit einem aufgesetzten Flansch, der in der Länge variabel ist, um unterschiedlich starke Wärmedämmungen auszugleichen.

Der Wandaufbau ist genau zu prüfen, damit die jeweils optimale Verankerungstechnik eingesetzt werden kann. Vier im Flansch angeordnete Langlöcher ermöglichen bei der Montage den passgenauen Toleranzausgleich. Dort wird das zweite Element des Wandanschlusses montiert.

Der Halter besteht aus zwei Aluminiumschalen mit einer dazwischenliegenden Teflonschicht (in der Abbildung blau) und lässt dadurch bei Temperaturschwankungen vertikale Ausdehnungen problemlos zu. So werden Spannungen im System vermieden, und es treten keine störenden Knarrgeräusche und keine vertikalen Lasten an den Dübeln oder Beschädigungen wie Haarrisse und eindringendes Wasser an der Fassade auf.

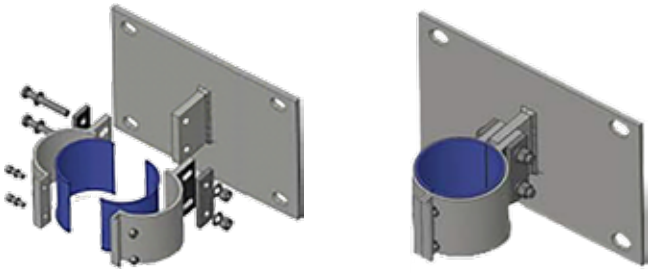

Wandhalter mit stabiler Grundplatte, stahlverzinkt mit Langlöchern für passgenaues Ausrichten und angesetztem Flansch zur Befestigung des zweiteiligen Stützenhalters. Dieser hat ebenfalls Langlöcher zum Toleranzausgleich. Die eingelegte Teflonschale ermöglicht einen spannungsfreien Längenausgleich der Stützen.

# Das Betonpodest

Der Podestboden ist eine armierte Betonplatte der Güte C30/35, XC4, X F1 (früher B35 WU).
Alle notwendigen aus Edelstahl gefertigten Anschlüsse für Systemstützen und Geländerpfosten sind bereits vorhanden.

Für einwandfreie Entwässerung ist die begehbare Fläche mit einem leichten Gefälle ausgeführt, das Regenwasser wird abgeleitet. Die Oberfläche wird werksseitig schalungsglatt, die untere Ansicht lammfellgewalzt gefertigt. Das Betonpodest ist witterungsbeständig und bedarf keiner weiteren Behandlung. Beschichtungen wie Fliesen oder andere geeignete Bodenbeläge können problemlos angebracht werden, jedoch dürfen dabei die Entwässerungseinrichtungen (durch Schüttungen o.ä.) nicht beeinträchtigt werden.

Bis zur Tiefe von 2000 mm ist die Betonplatte 150 mm dick. Ab einer Tiefe von 2250 mm sowie für die Länge von 4500 mm wird die Betonplatte in einer Dicke von 200 mm benötigt.

| Länge der Betonplatten [mm] | Tiefe der Betonplatte mm | | | | |
|---|---|---|---|---|---|
| | Dicke Betonplatte 150 [mm] | | | Dicke Betonplatte 200 [mm] | |
| 2500 | 1500 | 1750 | 2000 | 2250 | 2500 |
| 3000 | 1500 | 1750 | 2000 | 2250 | 2500 |
| 3500 | 1500 | 1750 | 2000 | 2250 | 2500 |
| 4000 | 1500 | 1750 | 2000 | 2250 | 2500 |
| 4500 Dicke 200 mm | 1500 | 1750 | 2000 | 2250 | 2500 |

## Grundriss-Varianten der Betonbodenplatte

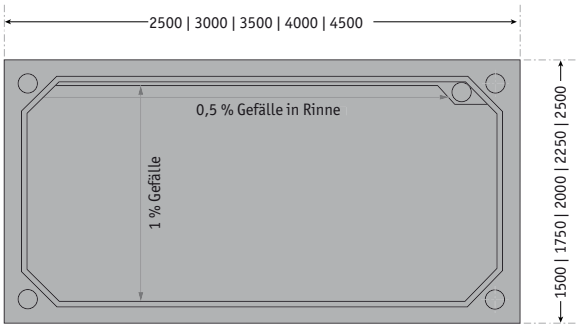


Grundriss rechteckig

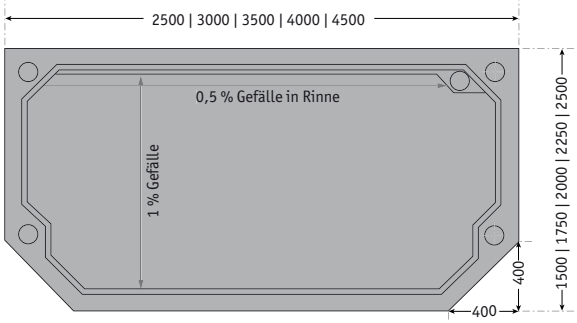


Grundriss sechseckig

# Bekleidungsvarianten

## Roma

Die Roma 145/205 Langprofile mit ihrer klassisch- puristischen Form sind aus dem modernen Werkstoff Aluminium gefertigt und damit stabil und beständig. Sie verleihen Ihrem Balkon eine leichte, elegante Optik und schützen gleichzeitig die Privatsphäre.

+

Montagearten

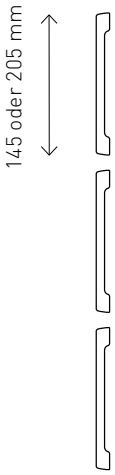

## Milano

Die Milano Lang- und Kurzprofile mit ihren abgeschrägten Längskanten ermöglichen eine offene Konstruktion. Sie geben dem Balkon eine moderne, leichte Optik und schützen gleichzeitig vor fremden Einblicken. Das wartungsarme Aluminium garantiert Stabilität und Beständigkeit.

+

Montagearten

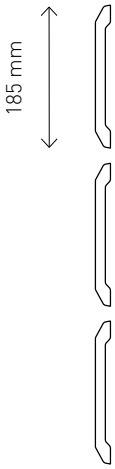

## Square

Square, die Balkonbekleidungsplatten von WERZALIT zeigen die flächige Variante in Sachen Balkonbekleidung. Aus langlebigem und witterungsresistentem Schichtstoff gefertigt, verfügen sie über eine nahezu unverwüstliche Oberfläche.

+

# Zubehör - Vom Sichtschutz bis zum Dach

Das WERZALIT Zubehörprogramm für das Modula Anbau-Balkonsystem bietet nicht nur nützliche Extras und zusätzlichen Komfort, es eröffnet auch weitere Möglichkeiten der optischen Gestaltung.

Mit farblich abgestimmten Sichtschutzwänden lassen sich sehenswerte Akzente setzen. Dieser Sichtschutz kann ein- oder zweiseitig montiert werden und besteht aus einem Aluminiumrahmen mit einer strukturierten Polyacrylfüllung. Alternativ ist auch eine Schichtpressstoffplatte oder ein Verbundsicherheitsglas einsetzbar.

Die Dachkonstruktion liegt auf zwei Aluminium-Quertraversen. An der Vorderseite des Daches erfolgt die Entwässerung mit oder ohne Regenrinne. Der Auslauf der Regenrinne ist wahlweise in Form eines Speiers oder eines Anschlusses DN 50 erhältlich. Die Dacheindeckung besteht aus 8 oder 10 mm starkem Verbundsicherheitsglas. Auf Wunsch bieten wir auch andere Eindeckungen an. Neben verschiedenen Ausführungsvarianten kann die Regenrinne eingerückt und mit der vorderen Traverse vereint werden, wodurch das gesamte Dach noch filigraner erscheint.
Für die individuelle Gestaltung des Balkons kann das Geländer optional mit praktischen Blumenkastenhaltern oder auch Blumenkastenblenden bestückt werden.

Sichtschutz

Trennwand

Blumenkastenhalter für Modula 400

# Balkonprofile Milano & Roma

## Uni Collection

710
pure white

735
fall grey

703
moonlight grey

714
hazel brown

## Wood Collection

757
mountain pine

754
cedar

751
balau

758
african ebony

Alle in der Broschüre dargestellten Farben/Dekore können aus drucktechnischen Gründen von den Originaltönen abweichen. Gerne stellen wir Ihnen Original-Handmuster zur Verfügung.

werzalit®
beständig seit 1923.

# Bekleidungsplatten Square

## Fantasy Collection

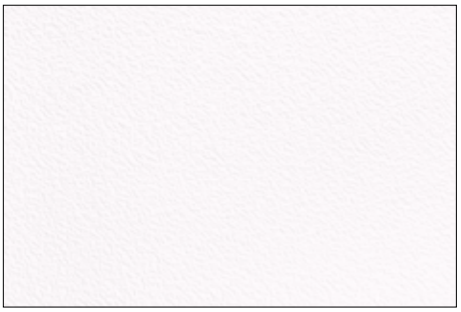

853
traffic white

855
dove grey



514
pearl white

529
antilop



854
dawn

863
clear teal



511
rain

856
north sea

521
shadow

857
chocolate

513
storm

538
zinnia

551
navy

542
infinity

517
ebony

858
brick

530
beaver

861
port

Alle in der Broschüre dargestellten Farben/Dekore können aus drucktechnischen Gründen von den Originaltönen abweichen. Gerne stellen wir Ihnen Original-Handmuster zur Verfügung.

867
moss

866
parrot

## Universal Collection



510
sugar white

512
silver grey



518
ivory

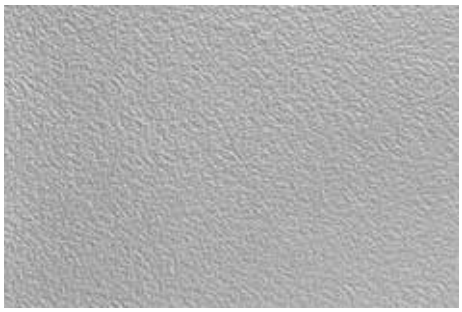

516
tin



531
sunny

553
blue ice

515
tele grey



572
lime

## Wood Collection

877
unique elm

585
delight cherry

873
washy elm

879
pablo oak

878
diego oak

880
delicious oak

882
piave cherry

881
novara elm

584
sun teak

883
zebrano nightfall

Alle in der Broschüre dargestellten Farben/Dekore können aus drucktechnischen Gründen von den Originaltönen abweichen. Gerne stellen wir Ihnen Original-Handmuster zur Verfügung.

## Stone Collection

884
cloudy cement

889
rubi limescale

885
eternal iron

888
corten

886
patina rock

## Farben für Unterkonstruktion

Handlauf | Pfosten | Montagegurt
Kantenprofil | Montagewinkel | U-Rahmenprofil

001
weiß

024
hell eloxiert

907
metallic grau

# Die Balkonmontage

1. Vorbereitung der Balkone, Montage des Geländers

2. Versetzung des ersten Balkones im Erdgeschoss

3. Aufstecken der Stützen; wandseitige Verschraubung mit Wandhaltern

4. Balkon für das Obergeschoss wird auf die Stützen aufgefädelt.

5. Montage des Balkondaches

## Ihre Vorteile

- Umfassende Vorplanung und Vorbereitung
- Keine versteckten oder unvorhersehbaren Kosten
- Fachkundige Montage durch eingespieltes Montageteam

werzalit®
beständig seit 1923.

# Angebotsservice/Checkliste

Auftraggeber .....

.....

Straße .....

PLZ/Ort .....

Ansprechpartner .....

Telefon .....

E-Mail .....

Datum .....

Bauvorhaben .....

Straße .....

PLZ/Ort .....

.....

voraussichtliche Ausführung .....

E-Mail .....

Einsenden an: E-Mail: objektservice@werzalit.com

Einzelbalkon

Stück

..... Anzahl der Balkone übereinander

..... Anzahl der Einzelbalkontürme

..... Gesamtmenge der Einzelbalkone

Doppelbalkon (entspricht zwei nebeneinander stehenden Einzelbalkontürmen, inkl. Trennwand)

Stück

..... Anzahl der Balkone übereinander

..... Anzahl der Doppelbalkontürme

..... Gesamtmenge der Doppelbalkone ergibt dopppelte Anzahl Einzelbalkone

Grundriss

☐ rechteckig
☐ vorne abgeschrägte Ecken

Höhe Fundament bis Oberkante 1. Balkon ..... mm

Etagenhöhe ..... mm

Wärmedämmung ☐ ja ☐ nein

wenn ja:
Dicke (Dämmung inkl. Putz)

..... mm

Größe der Betonbodenplatten

| | | | | |
|---|---|---|---|---|
| 2,50 x 1,50 m ☐ | 3,00 x 1,50 m ☐ | 3,50 x 1,50 m ☐ | 4,00 x 1,50 m ☐ | 4,50 x 1,50 m ☐ |
| 2,50 x 1,75 m ☐ | 3,00 x 1,75 m ☐ | 3,50 x 1,75 m ☐ | 4,00 x 1,75 m ☐ | 4,50 x 1,75 m ☐ |
| 2,50 x 2,00 m ☐ | 3,00 x 2,00 m ☐ | 3,50 x 2,00 m ☐ | 4,00 x 2,00 m ☐ | 4,50 x 2,00 m ☐ |
| 2,50 x 2,25 m ☐ | 3,00 x 2,25 m ☐ | 3,50 x 2,25 m ☐ | 4,00 x 2,25 m ☐ | 4,50 x 2,25 m ☐ |
| 2,50 x 2,50 m ☐ | 3,00 x 2,50 m ☐ | 3,50 x 2,50 m ☐ | 4,00 x 2,50 m ☐ | 4,50 x 2,50 m ☐ |

Sondergrößen sind auf Anfrage möglich

Farbe der Aluteile: ☐ hell eloxiert ☐ reinweiß RAL 9010 ☐ RAL .....

| Bekleidung Geländer | Farbe | Zusatzausstattung | |
|---|---|---|---|
| WERZALIT Bekleidungsplatte | ☐ ..... | Dach | ☐ ..... |
| WERZALIT Profile senkrecht | ☐ ..... | Seitensichtschutz | ☐ ..... |
| WERZALIT Profile waagrecht | ☐ ..... | Blumenkastenblende | ☐ ..... |
| Sonderausführung | ☐ ..... | Blumenkastenbügel | ☐ ..... |

Bemerkungen: .....

.....

.....

# REFERENZOBJEKTE

werzalit®
beständig seit 1923.

# REFERENZOBJEKTE

werzalit®

*beständig seit 1923.*

Fensterbänke | Terrassen | Fassaden | Balkone | Tische

**WERZALIT Deutschland GmbH**

Bahnhofstraße Gernrode 45 | 37339 Gernrode
T: +49 (0) 360 7648 - 0 | E: info@werzalit.com

**www.werzalit.com**

Alle Rechte vorbehalten. Sämtliche Texte, Bilder, Grafiken und andere, hier veröffentlichte Informationen, unterliegen dem Copyright/Urheberrecht und anderen Gesetzen zum Schutz geistigen Eigentums der WERZALIT Deutschland GmbH. Jegliche Form der Vervielfältigung, die Zugangsermöglichung Dritter, Verbreitung, Speicherung, Änderung und die Wiedergabe der Inhalte für kommerzielle Zwecke sind ohne schriftliche Genehmigung der WERZALIT Deutschland GmbH ausdrücklich untersagt.

Alle in der Broschüre dargestellten Farben/Dekore können aus drucktechnischen Gründen von den Originaltönen abweichen.